Séance du conseil communal du 24 mai 2022

Présents : Le Président : Damien JENART, Bourgmestre;
Les Echevins : Blaise HISMANS, Véronique BONJEAN, Olivier HARMEGNIES, Christelle DEMOUSTIEZ, Calogero FORTUNATO;
Le Président du CPAS (voix consultative): François-Michel VRAY;
Les Conseillers : ~~Jean-Pierre LEPINE~~, Salvatore LIGAS, Elena MILLITARI, Alain TORREKENS, Cengiz TASKIN, Antonietta CARLUCCI, Jacques CHAMELOT, Laura PANUNZIO, Maria-Anna DI MARCO, Giovanni MUNAFO, Claude BAIL, Ludovic FOUBERT, ~~Nida KABAKCI~~, Sabrina HARVENGT, ~~Pascali TSARTZIDIS~~, Lucille LONOBILE, Daniel BARBIEUX, Nicolas POMILIO, Sébastien CAILLEAUX.
La Secrétaire: ~~Michela MURA~~, Directrice générale, Justine Thibeau, Directrice générale f.f.

Entrée(s) et sortie(s) en cours de séance :

M. Daniel Barbieux quitte la séance au huis-clos.

Le Président ouvre la séance à 19h00 et fait part aux conseillers des communications suivantes :

Il demande de bien vouloir excuser l'absence des Conseillers suivants : Mme Nida Kabakci et M Jean-Pierre LEPINE.

Le Président informe les Conseillers qu'ils trouveront dans leur farde l'agenda des festivités.

Le Président porte à la connaissance des conseillers la modification du point 13 relatif au Prêt de panneaux de stationnement interdit (Kit E1) et ce, par la modification de l'article 5 du présent Règlement.

Il propose aux conseillers, suite à la Commission de Mobilité, de reporter le point 15 relatif à la limitation de la durée de stationnement à la rue de Monsville à hauteur du n°81.

Le Président soumet également aux conseillers l'ajout de 6 points non-inscrits à l'ordre du jour, en urgence :

- ✓ Secrétariat - Intercommunale CENEO - Points inscrits à l'ordre du jour de l'Assemblée générale ordinaire du 23 juin 2022 – Approbation
- ✓ Secrétariat - Société Terrienne de Crédit Social du Hainaut - Points inscrits à l'ordre du jour de l'Assemblée générale ordinaire du 31 mai 2022 – Approbation
- ✓ Secrétariat - Centre Intercommunal de Santé du Cœur du Hainaut (C.I.S.C.H.) - Points inscrits à l'ordre du jour de l'Assemblée générale ordinaire du 27 juin 2022 – Approbation
- ✓ Secrétariat - Centre Intercommunal de Santé du Cœur du Hainaut (C.I.S.C.H.) - Points inscrits à l'ordre du jour de l'Assemblée générale extraordinaire du 27 juin 2022 – Approbation
- ✓ Secrétariat - IDEA - Points inscrits à l'ordre du jour de l'Assemblée générale du 22 juin 2022 – Approbation
- ✓ Secrétariat - HYGEA - Points inscrits à l'ordre du jour de l'assemblées générale du 21 juin 2022 – Approbation

Il appelle les conseillers à voter l'urgence de ces points.

Le sort désigne M. Calogero Fortunato pour voter en premier lieu.

ORDRE DU JOUR

I. Séance publique

1. Secrétariat – ORES Assets - Points inscrits à l'ordre du jour de l'Assemblée Générale du 16 juin 2022 – Approbation

2. Finances - Fabrique d'Eglise Notre-Dame de Lourdes - Compte 2021 – Approbation

3. Finances - Fabrique d'Eglise Saint-Joseph - Compte 2021 – Approbation

4. Finances - Fabrique d'Eglise Saint-Quentin - Compte 2021 – Approbation

5. Finances - Fabrique d'Eglise Sainte Vierge - Compte 2021 – Réformation

6. Régie foncière - Bilan - Compte de résultats et état des recettes et des dépenses arrêtés au 31 décembre 2021 - Approbation

7. Marchés publics – Installation de cavurnes avec fond et sans fond au cimetière de l'Espinette – Décision de principe – Conditions et mode de passation- Cahier spécial des charges – Approbation

8. Environnement - Collecte des textiles ménagers - Renouvellement de la convention avec l'A.S.B.L. TERRE – Approbation

9. Environnement - Contrat Rivière Haine - Adhésion – Décision

10. Urbanisme - Tournage d'un court-métrage rue de Pâturages n°74 dénommé "Ancien IDEA" - Convention de mise à disposition – Approbation

11. Urbanisme - Parcelle de terrain de l'ancien lit du Rieu du Cœur sis rue Adelson Castiaux, cadastré 1ère Div. Sion B n°296/4 - Projet d'acte - Approbation

12. Technique - Règlement trottoirs – Approbation

13. Technique - Prêt de panneaux de stationnement interdit (Kit E1) - Règlement Communal – Décision

14. Mobilité - Création d'une zone d'évitement à la rue de Monsville à hauteur du n°81 – Approbation

15. Mobilité - Limitation de la durée de stationnement à la rue de Monsville à hauteur du n°81 – Approbation

16. Mobilité - Création d'un passage piéton à la rue P. Pastur, 54 – Approbation

17. Mobilité - Abrogation de l'interdiction de stationner devant l'entrée du n° 9, rue M. Derbaix – Approbation

18. Enseignement fondamental - Augmentation de cadre – Décision

19. Enseignement artistique - Augmentation défraiement du jury d'examen – Ratification

20. Affaires générales – Procès-Verbal du Conseil communal du 28 avril 2022 - Séance publique - Approbation

II. Séance à huis-clos

21. Personnel administratif – Prolongation détachement au Cabinet du Bourgmestre à mi-temps – Décision.

22. Personnel administratif – Congé parental dans le cadre d'une interruption de carrière- Décision

23. Personnel ouvrier – Article 60 – Convention de mise à disposition - Rupture - Ratification

24. Enseignement fondamental - Désignations temporaires - Ratification – Décision

25. Enseignement fondamental - Mise en disponibilité pour mission spéciale (art. 18) - Renouvellement – Octroi

26. Enseignement fondamental - Mise en disponibilité pour cause de maladie - Prise d'acte

27. Enseignement fondamental - Congé pour exercer provisoirement une autre fonction également rémunérée dans l'enseignement au sein du même Pouvoir Organisateur - Octroi

28. Enseignement fondamental - Congé pour prestations réduites en cas de maladie - Prise d'acte

29. Enseignement fondamental - Congé pour mission dans l'intérêt de l'enseignement – Octroi

30. Enseignement fondamental - Interruption partielle de la carrière professionnelle à 1/5 temps – Octroi

31. Enseignement fondamental - Interruption partielle de la carrière professionnelle à 1/5 temps dans le cadre du congé parental – Octroi

32. Enseignement secondaire - Désignations temporaires - Ratification – Décision

33. Enseignement secondaire - Mises en disponibilité pour cause de maladie - Prise d'acte

34. Affaires générales - Procès-Verbal du Conseil communal du 28 avril 2022 - Séance à huis clos - Approbation

Point en urgence :

1 Bis - Secrétariat - Société Terrienne de Crédit Social du Hainaut - Points inscrits à l'ordre du jour de l'Assemblée générale ordinaire du 31 mai 2022 - Approbation.

1Ter - Secrétariat - Centre Intercommunal de Santé du Cœur du Hainaut (C.I.S.C.H.) - Points inscrits à l'ordre du jour de l'Assemblée générale ordinaire du 27 juin 2022 – Approbation

1Quater - Secrétariat - Centre Intercommunal de Santé du Cœur du Hainaut (C.I.S.C.H.) - Points inscrits à l'ordre du jour de l'Assemblée générale extraordinaire du 27 juin 2022 – Approbation

1 Quinquies - Secrétariat - IDEA - Points inscrits à l'ordre du jour de l'Assemblée générale du 22 juin 2022 – Approbation

1 Sexies - Secrétariat - HYGEA - Points inscrits à l'ordre du jour de l'assemblées générale du 21 juin 2022 - Approbation

Le Conseil communal, réuni dans Espace Léon Delvallée du lycée Jeanne Dufrasne et étant en nombre pour délibérer, examine les points inscrits à l'ordre du jour de la séance et prend les décisions suivantes :

S E A N C E P U B L I Q U E

1. **Secrétariat - ORES Assets - Points inscrits à l'ordre du jour de l'Assemblée générale du 16 juin 2022 - Approbation**

Le Conseil Communal, valablement représenté pour délibérer,

- Vu le Code de la Démocratie Locale et de la Décentralisation (CDLD) et spécialement les articles L1122-19 et L11122-20 relatifs aux réunions et délibérations des Conseils communaux et l'article L1122-30 relatif aux attributions du Conseil communal ;
- Vu les articles L1523-11 à L1523-14 du même code relatifs aux Assemblées générales des intercommunales ;
- Considérant l'affiliation de la commune/ville à l'intercommunale ORES Assets ;
- Considérant que la commune/ville a été convoquée à participer à l'Assemblée générale du 16 juin 2022 par courrier daté du 13 mai 2022 ;
- Considérant les statuts de l'intercommunale ORES Assets ;
- Considérant que les délégués des communes associées à l'Assemblée générale sont désignés par le Conseil communal parmi les membres des conseils et collèges communaux, proportionnellement à la composition dudit Conseil et que le nombre de délégués de chaque commune est fixé à cinq parmi lesquels trois au moins représentent la majorité du Conseil communal ;
- Considérant que pour être prise en compte dans les quorums de présence et de vote, la simple transmission de la délibération ne suffit plus - hors situation « extraordinaire » au sens du décret du 15 juillet 2021 - Décret modifiant certaines dispositions du Code de la démocratie locale et de la décentralisation en vue de permettre les réunions à distance des organes - à rapporter la proportion des votes intervenus au sein du conseil communal ; au moins un des cinq délégués à l'Assemblée générale devra être présent à la réunion ;
- Considérant les points portés à l'ordre du jour de la susdite Assemblée ;
- Considérant que la commune souhaite jouer pleinement son rôle d'associé dans l'intercommunale ;
- Que dans cet esprit, il importe que le Conseil communal exprime sa position à l'égard des points portés à l'ordre du jour de l'Assemblée générale ;

A l'unanimité des membres présents,

Décide :

Art. 1 : D'approuver aux majorités suivantes, les points inscrits à l'ordre du jour de l'Assemblée générale du 16 juin 2022 de l'intercommunale ORES Assets à savoir :

- Point 1 - Rapport annuel 2021 – en ce compris le rapport de rémunération
  à 22 voix pour.
  L'Assemblée générale est invitée à se prononcer sur le rapport annuel 2021 et à délibérer sur ce rapport - en ce compris le rapport de rémunération.
- Point 2 – Comptes annuels arrêtés au 31 décembre 2021
  - Présentation des comptes, du rapport de gestion, des règles d'évaluation y afférentes ainsi que du rapport de prises de participation ;
  - Présentation du rapport du réviseur ;
  - Approbation des comptes statutaires d'ORES Assets arrêtés au 31 décembre 2021 et de l'affectation du résultat ;

  à 22 voix pour.
- Point 3 – Décharge aux administrateurs pour l'exercice de leur mandat pour l'année 2021
  à 22 voix pour.
- Point 4 – Décharge au réviseur pour l'exercice de son mandat pour l'année 2021
  à 22 voix pour.
- Point 5 - Nomination du réviseur pour les exercices 2022-2024 et fixation de ses émoluments
  à 22 voix pour.
- Point 6 - Nominations statutaires
  à 22 voix pour.
- Point 7 - Actualisation de l'annexe 1 des statuts – Liste des associés
  à 22 voix pour.

La commune reconnait avoir pris connaissance de tous les documents qui devaient être mis à disposition dans le cadre de cette procédure décisionnelle.

Art. 2 **:** De charger le Collège communal de veiller à l'exécution de la présente délibération.

Art. 3 **:** De charger ses délégués de rapporter à ladite Assemblée la proportion des votes intervenus au sein du Conseil.

Art. 4 **:** Copie de la présente délibération sera transmise à l'intercommunale précitée.

2. **Finances - Fabrique d'Eglise Notre-Dame de Lourdes - Compte 2021 - Approbation**

Vu les articles 41 et 162 de la Constitution belge ;
Vu la loi spéciale de réformes institutionnelles du 08 août 1980, l'article 6, §1er, VIII, 6 ;
Vu les articles L1122-20, L1124-40, L1321-1, 9° et L3111-1 à L3162-3 du Code de la démocratie locale et de la décentralisation ;
Vu la loi du 04 mars 1870 sur le temporel des cultes telle que modifiée par le décret du 13 mars 2014, et notamment les articles 6 et 7;
Vu le décret Impérial du 30 décembre 1809 concernant les fabriques d'églises;
Vu la circulaire ministérielle du 12 décembre 2014 relative aux pièces justificatives se rattachant aux actes adoptés par les établissements chargés de la gestion du temporel des cultes reconnus ;
Vu les recommandations émises par la circulaire du 09 juillet 2020 relative à l'élaboration des budgets des communes et des CPAS de la Région wallonne, à l'exception des communes et des CPAS relevant des communes de la Communauté germanophone, pour l'année 2021;
Vu la délibération du 28 mars 2022, parvenue à l'autorité de tutelle accompagnée de toutes ses pièces justificatives le 13 avril 2022, par laquelle le Conseil de Fabrique de l'église Notre Dame de Lourdes, sise à Quaregnon, arrête le compte pour l'exercice 2021 dudit établissement cultuel;
Vu les pièces justificatives jointes à la délibération susvisée;
Vu l'envoi simultané du dossier susvisé à l'organe représentatif agréé du culte;
Vu la décision du 28 avril 2022, réceptionnée en date du 03 mai 2022 par laquelle l'organe représentatif du culte arrête définitivement avec remarque le compte de l'exercice 2021 de la Fabrique d'Eglise Notre Dame

de Lourdes, les dépenses reprises dans le chapitre I du compte et, pour le surplus, approuve avec remarque le reste du compte comme suit:
"Merci d'insérer la date d'approbation du compte par le conseil de fabrique d'Eglise dans le logiciel afin de libérer l'accès aux tutelles. D06c: ces dépenses sont à imputer en D15. D12: tout remboursement à tiers doit être accompagné d'une déclaration de créances.
Dès lors, il y a lieu de modifier les articles suivants:

- D06c: 0,00 € au lieu de 192,63 €
- D15: 284,48 € au lieu de 91,85 €";

Considérant que le délai d'instruction imparti à la commune pour statuer sur la délibération susvisée a débuté le 13 avril 2022 ;
Considérant, au vu de ce qui est précédemment exposé, qu'il peut être conclu que tous les avis requis pour exercer la tutelle ont été rendus;
Considérant que le compte susvisé reprend, autant au niveau des recettes qu'au niveau des dépenses, les montants effectivement encaissés et décaissés par l'église Notre Dame de Lourdes - sise à Quaregnon - au cours de l'exercice 2021; qu'en conséquence , il s'en déduit que le compte est conforme à la loi;
Considérant que les dépassements de crédit des articles de dépenses du Chapitre II sont justifiés par un ajustement interne comme suit:

Articles concernés	Intitulé de l'article	Ancien montant	Majoration/réduction	Nouveau montant
D17	Traitement brut du sacristain	10.004,74 €	-2.972,42 €	7.032,32 €
D26	Traitement brut de la nettoyeuse	500,00 €	1.248,96 €	1.748,96 €
D27	Entretien et réparation de l'église	3.500,00 €	924,55 €	4.424,55 €
D30	Entretien et réparation du presbytère	700,00 €	390,40 €	1.090,40 €
D35B	Entretien et réparation de l'extincteur	350,00 €	63,05 €	413,05 €
D48	Assurance contre l'incendie	2.900,00 €	170,46 €	3.070,46 €
D50F	Assurances RC objective	25,00 €	125,00 €	150,00 €
D50J	Maintenance informatique	375,00 €	50,00 €	425,00 €

Considérant que le compte tel que corrigé, est conforme aux normes en vigueur;
Vu ce qui précède.
A l'unanimité des membres présents,

Décide :

Article 1er: D'approuver le compte 2021 tel que corrigé de l'église Notre Dame de Lourdes voté en séance du Conseil de fabriques d'églises du 28 mars 2022 comme suit:

Dépenses du Chapitre II

Considérant que les dépassements de crédit des articles de dépenses du Chapitre II sont justifiés par un ajustement interne comme suit:

Articles concernés	Intitulé de l'article	Ancien montant	Majoration/réduction	Nouveau montant
D17	Traitement brut du sacristain	10.004,74 €	-2.972,42 €	7.032,32 €
D26	Traitement brut de la nettoyeuse	500,00 €	1.248,96 €	1.748,96 €
D27	Entretien et réparation de l'église	3.500,00 €	924,55 €	4.424,55 €
D30	Entretien et réparation du presbytère	700,00 €	390,40 €	1.090,40 €
D35B	Entretien et réparation de l'extincteur	350,00 €	63,05 €	413,05 €
D48	Assurance contre l'incendie	2.900,00 €	170,46 €	3.070,46 €
D50F	Assurances RC objective	25,00 €	125,00 €	150,00 €
D50J	Maintenance informatique	375,00 €	50,00 €	425,00 €

Ce compte présente en définitive les résultats suivants:

	Dépenses	Recettes
Arrêtées par l'organe représentatif agréé	5.964,57 €	
Ordinaire	35.435,48 €	45.970,62 €
Extraordinaire	2.608,13 €	4.230,83 €
Total	44.008,18 €	50.201,45 €
Balance	44.008,18 €	50.201,45 €
Excédent		6.193,27 €

Art 2: D'attirer l'attention des autorités cultuelles sur l'élément suivant auquel il faut être attentif à l'avenir:

- Vous êtes invité lors de l'élaboration d'un prochain budget et/ou amendement budgétaire, à inscrire les montants adéquats afin d'éviter tout ajustement interne lors d'un prochain compte;
- Vous êtes, également, invité à insérer la date d'approbation du compte par le conseil de fabrique d'Eglise dans le logiciel afin de libérer l'accès aux tutelles.
- Tout remboursement à tiers doit être accompagné d'une déclaration de créances.

Art 3: De modifier les articles suivants:

- D06c: 0,00 € au lieu de 192,63 €
- D15: 284,48 € au lieu de 91,85 €";

Art 4: Conformément à l'article L3115-2 du Code de la Démocratie Locale et de la Décentralisation, la présente décision est publiée par la voie d'une affiche;

Art 5: Conformément à l'article L3115-1 du Code de la Démocratie Locale et de la Décentralisation, la présente décision est notifiée:

- A l'établissement cultuel concerné, c'est-à-dire la Fabrique d'église Notre-Dame de Lourdes, sise rue de Monsville, 22 à 7390 Quaregnon;
- A l'Evêché de Tournai - place de l'Evêché, 1 à 7500 Tournai;

3. **Finances - Fabrique d'Eglise Saint-Joseph - Compte 2021 - Approbation**

Vu les articles 41 et 162 de la Constitution belge ;
Vu la loi spéciale de réformes institutionnelles du 08 août 1980, l'article 6, §1er, VIII, 6 ;
Vu les articles L1122-20, L1124-40, L1321-1, 9° et L3111-1 à L3162-3 du Code de la démocratie locale et de la décentralisation ;
Vu la loi du 04 mars 1870 sur le temporel des cultes telle que modifiée par le décret du 13 mars 2014, et notamment les articles 6 et 7;
Vu le décret Impérial du 30 décembre 1809 concernant les fabriques d'églises;
Vu la circulaire ministérielle du 12 décembre 2014 relative aux pièces justificatives se rattachant aux actes adoptés par les établissements chargés de la gestion du temporel des cultes reconnus ;
Vu les recommandations émises par la circulaire du 09 juillet 2020 relative à l'élaboration des budgets des communes et des CPAS de la Région wallonne, à l'exception des communes et des CPAS relevant des communes de la Communauté germanophone, pour l'année 2021;
Vu la délibération du 04 avril 2022, parvenue à l'autorité de tutelle accompagnée de toutes ses pièces justificatives le 13 avril 2022, par laquelle le Conseil de Fabrique de l'église Saint-Joseph, sise à Quaregnon, arrête le compte pour l'exercice 2021 dudit établissement cultuel;
Vu les pièces justificatives jointes à la délibération susvisée;
Vu l'envoi simultané du dossier susvisé à l'organe représentatif agréé du culte;
Vu la décision du 04 mai 2022 réceptionnée en date du 06 mai 2022 par laquelle l'organe représentatif du culte arrête définitivement avec remarque le compte de l'exercice 2021 de la Fabrique d'Eglise Saint-Joseph, les dépenses reprises dans le Chapitre I du compte et, pour le surplus, approuve avec remarque le reste du compte comme suit:
"Merci d'insérer la date d'approbation du compte par le conseil de Fabrique d'églse dans le logiciel afin de libérer l'accès aux tutelles. D61: les frais de notaires sont à imputer en D60 (frais de procédure)
Dès lors, il y a lieu de modifier les articles suivants:

- D60: 1.837,43 € au lieu de 0,00 €
- D61: 0,00 € au lieu de 1.837,43 €";

Considérant que le délai d'instruction imparti à la commune pour statuer sur la délibération susvisée a débuté le 13 avril 2022;
Considérant, au vu de ce qui est précédemment exposé, qu'il peut être conclu que tous les avis requis pour exercer la tutelle ont été rendus;
Considérant que le compte susvisé reprend, autant au niveau des recettes qu'au niveau des dépenses, les montants effectivement encaissés et décaissés par l'église Saint-Joseph - sise à Quaregnon - au cours de l'exercice 2021; qu'en conséquence , il s'en déduit que le compte est conforme à la loi;
Considérant que les dépassements de crédit des articles de dépenses du Chapitre II sont justifiés par un ajustement interne comme suit:

Articles concernés	Intitulé de l'article	Ancien montant	Majoration/réduction	Nouveau montant
D17	Traitement brut du sacristain	1.400,00 €	-11,60 €	1.388,40 €

D26	Traitement brut de la nettoyeuse	1.900,00 €	-1.020,62 €	879,38 €
D27	Entretien et réparation de l'église	2.000,00 €	1.216,72 €	3.216,72 €
D28	Entretien et réparation de la sacristie	200,00 €	-200,00 €	0,00 €
D30	Entretien et réparation du presbytère	700,00 €	389,40 €	1.089,40 €
D35A	Entretien et réparation des appareils de chauffage	400,00 €	29,66 €	429,66 €
D35B	Entretien et réparation de l'extincteur	200,00 €	-33,56 €	166,44 €
D35D	Installations techniques (système d'alarme, caméras de surveillance, …)	800,00 €	-426,55 €	373,45 €
D48	Assurance contre l'incendie	1.200,00 €	6,55 €	1.206,55 €
D50J	Maintenance informatique	375,00 €	50,00 €	425,00 €

Considérant que le compte tel que corrigé, est conforme aux normes en vigueur;
Vu ce qui précède.
A l'unanimité des membres présents,

Décide :

Article 1er: D'approuver le compte 2021 tel que corrigé de l'église Saint-Joseph voté en séance du Conseil de fabriques d'églises du 04 avril 2022 comme suit:

Dépenses du Chapitre II

Articles concernés	Intitulé de l'article	Ancien montant	Majoration/réduction	Nouveau montant
D17	Traitement brut du sacristain	1.400,00 €	-11,60 €	1.388,40 €
D26	Traitement brut de la nettoyeuse	1.900,00 €	-1.020,62 €	879,38 €
D27	Entretien et réparation de l'église	2.000,00 €	1.216,72 €	3.216,72 €
D28	Entretien et réparation de la sacristie	200,00 €	-200,00 €	0,00 €

D30	Entretien et réparation du presbytère	700,00 €	389,40 €	1.089,40 €
D35A	Entretien et réparation des appareils de chauffage	400,00 €	29,66 €	429,66 €
D35B	Entretien et réparation de l'extincteur	200,00 €	-33,56 €	166,44 €
D35D	Installations techniques (système d'alarme, caméras de surveillance, …)	800,00 €	-426,55 €	373,45 €
D48	Assurance contre l'incendie	1.200,00 €	6,55 €	1.206,55 €
D50J	Maintenance informatique	375,00 €	50,00 €	425,00 €

Ce compte présente en définitive les résultats suivants:

	Dépenses	Recettes
Arrêtées par l'organe représentatif agréé	1.294,43 €	
Ordinaire	10.826,19 €	10.370,69€
Extraordinaire	1.837,43 €	8.735,18 €
Total	13.958,05 €	19.105,87 €
Balance	13.958,05 €	19.105,87 €
Excédent		5.147,82 €

Art 2: D'attirer l'attention des autorités cultuelles sur l'élément suivant auquel il faut être attentif à l'avenir:

- Vous êtes invité lors de l'élaboration d'un prochain budget et/ou amendement budgétaire, à inscrire les montants adéquats afin d'éviter tout ajustement interne lors d'un prochain compte.
- Vous êtes, également, invité à insérer la date d'approbation du compte par le conseil de Fabrique d'église dans le logiciel afin de libérer l'accès aux tutelles.

Art 3: De modifier les articles suivants:

- D60: 1.837,43 € au lieu de 0,00 €
- D61: 0,00 € au lieu de 1.837,43 €

Art 4: Conformément à l'article L3115-2 du Code de la Démocratie Locale et de la Décentralisation, la présente décision est publiée par la voie d'une affiche;

Art 5: Conformément à l'article L3115-1 du Code de la Démocratie Locale et de la Décentralisation, la présente décision est notifiée:

- A l'établissement cultuel concerné, c'est-à-dire la Fabrique d'église Saint-Joseph, sise rue de Monsville, 22 à 7390 Quaregnon;
- A l'Evêché de Tournai - place de l'Evêché, 1 à 7500 Tournai;

4. **Finances - Fabrique d'Eglise Saint-Quentin - Compte 2021 - Approbation**

Vu les articles 41 et 162 de la Constitution belge ;
Vu la loi spéciale de réformes institutionnelles du 08 août 1980, l'article 6, §1er, VIII, 6 ;
Vu les articles L1122-20, L1124-40, L1321-1, 9° et L3111-1 à L3162-3 du Code de la démocratie locale et de la décentralisation ;

Vu la loi du 04 mars 1870 sur le temporel des cultes telle que modifiée par le décret du 13 mars 2014, et notamment les articles 6 et 7;
Vu le décret Impérial du 30 décembre 1809 concernant les fabriques d'églises;
Vu la circulaire ministérielle du 12 décembre 2014 relative aux pièces justificatives se rattachant aux actes adoptés par les établissements chargés de la gestion du temporel des cultes reconnus ;
Vu les recommandations émises par la circulaire du 9 juillet 2020 relative à l'élaboration des budgets des communes et des CPAS de la Région wallonne, à l'exception des communes et des CPAS relevant des communes de la Communauté germanophone, pour l'année 2021;
Vu la délibération du 31 mars 2022, parvenue à l'autorité de tutelle accompagnée de toutes ses pièces justificatives le 13 avril 2022, par laquelle le Conseil de Fabrique de l'église Saint-Quentin, sise à Quaregnon, arrête le compte pour l'exercice 2021 dudit établissement cultuel;
Vu les pièces justificatives jointes à la délibération susvisée;
Vu l'envoi simultané du dossier susvisé à l'organe représentatif agréé du culte;
Vu la décision du 04 mai 2022, réceptionnée en date du 05 mai 2022, par laquelle l'organe représentatif du culte arrête définitivement avec remarque le compte de l'exercice 2021 de la Fabrique d'Eglise Saint-Quentin, les dépenses reprises dans le Chapitre I du compte et, pour le surplus, approuve avec remarque le reste du compte comme suit:
"Merci d'insérer la date d'approbation du compte par le Conseil de Fabrique d'église dans le logiciel afin de libérer l'accès aux tutelles. D06c: ces dépenses sont à imputer en D15. D11a: erreur d'encodage d'une dépense de 50,00 € (remboursement à M. Lallemand) encodée à 53,00 €. Chapitre I: important dépassement de crédit suite à la facture de régularisation de décembre 2021 en D06a suite à l'explosion du prix du gaz. Il y aura lieu de prévoir cette augmentation via une modification budgétaire au budget 2022.
Dès lors, il y a lieu de modifier les articles suivants:

- D06c: 0,00 € au lieu de 278,81 €
- D11a: 165,50 € au lieu de 168,50 €
- D15: 1.157,62 € au lieu de 878,81 €";

Considérant que le délai d'instruction imparti à la commune pour statuer sur la délibération susvisée a débuté le 13 avril 2022;
Considérant, au vu de ce qui est précédemment exposé, qu'il peut être conclu que tous les avis requis pour exercer la tutelle ont été rendus;
Considérant que le compte susvisé reprend, autant au niveau des recettes qu'au niveau des dépenses, les montants effectivement encaissés et décaissés par l'église Saint-Quentin - sise à Quaregnon - au cours de l'exercice 2021; qu'en conséquence , il s'en déduit que le compte est conforme à la loi;
Considérant que les dépassements de crédit des articles de dépenses du Chapitre II sont justifiés par un ajustement interne comme suit:

Articles concernés	Intitulé de l'article	Ancien montant	Majoration/réduction	Nouveau montant
D17	Traitement brut du sacristain	8.337,28 €	-122,53 €	8.214,75 €
D19	Traitement brut de l'organiste	4.675,20 €	604,76 €	5.279,96 €
D21	Traitement des enfants de choeur	100,00 €	-100,00 €	0,00 €

D26	Traitement brut de la nettoyeuse	9.469,82 €	390,30 €	9.860,12 €
D27	Entretien et réparation de l'église	6.500,00 €	-613,00 €	5.887,00 €
D28	Entretien et réparation de la sacristie	700,00 €	-562,53 €	137,47 €
D31	Entretien et réparation d'autres propriétés bâties	500,00 €	161,17 €	661,17 €
D32	Entretien et réparation de l'orgue	1.000,00 €	2.416,74 €	3.416,74 €
D35E	Divers (réparations d'entretien)	500,00 €	422,97 €	922,97 €
D41	Remises allouées au trésorier	300,00 €	-22,97 €	277,03 €
D45	Papiers, plumes, encres, registres de la fabrique, etc	500,00 €	-121,55 €	378,45 €
D46	Frais de correspondance, ports de lettres, etc	200,00 €	53,70 €	253,70 €
D47	Contributions	590,00 €	-590,00 €	0,00 €
D48	Assurance contre l'incendie	5.500,00 €	373,30 €	5.873,30 €
D50A	Charges sociales	10.779,88 €	-3.954,72 €	6.825,16 €
D50B	Précompte professionnel versé	2.286,66 €	87,06 €	2.373,72 €
D50C	Avantages sociaux bruts	2.083,49 €	-599,72 €	1.483,77 €
D50D	Assurance responsabilité civile	1.175,00 €	62,00 €	1.237,00 €
D50E	Assurance Loi	250,00 €	-175,00 €	75,00 €
D50F	Assurance R.C. objective	150,00 €	100,00 €	250,00 €
D50G	Médecine du travail	400,00 €	-81,29 €	318,71 €
D50J	Maintenance informatique	375,00 €	50,00 €	425,00 €
D50K	Processions/événements	240,00 €	-240,00 €	0,00 €
D50L	Frais bancaires	70,00 €	-12,00 €	58,00 €
D50M	Divers (dépenses diverses)	1.000,00 €	2.473,31 €	3.473,31 €

Considérant que le compte tel que corrigé, est conforme aux normes en vigueur;
Vu ce qui précède.
A l'unanimité des membres présents,

Décide :

Article 1er: D'approuver le compte 2021 tel que corrigé de l'église Saint-Quentin voté en séance du Conseil de fabriques d'églises du 31 mars 2022 comme suit:

Dépenses du Chapitre II

Articles concernés	Intitulé de l'article	Ancien montant	Majoration/réduction	Nouveau montant
D17	Traitement brut du sacristain	8.337,28 €	-122,53 €	8.214,75 €
D19	Traitement brut de l'organiste	4.675,20 €	604,76 €	5.279,96 €
D21	Traitement des enfants de chœur	100,00 €	-100,00 €	0,00 €
D26	Traitement brut de la nettoyeuse	9.469,82 €	390,30 €	9.860,12 €
D27	Entretien et réparation de l'église	6.500,00 €	-613,00 €	5.887,00 €
D28	Entretien et réparation de la sacristie	700,00 €	-562,53 €	137,47 €
D31	Entretien et réparation d'autres propriétés bâties	500,00 €	161,17 €	661,17 €
D32	Entretien et réparation de l'orgue	1.000,00 €	2.416,74 €	3.416,74 €
D35E	Divers (réparations d'entretien)	500,00 €	422,97 €	922,97 €
D41	Remises allouées au trésorier	300,00 €	-22,97 €	277,03 €
D45	Papiers, plumes, encres, registres de la fabrique, etc	500,00 €	-121,55 €	378,45 €
D46	Frais de correspondance, ports de lettres, etc	200,00 €	53,70 €	253,70 €
D47	Contributions	590,00 €	-590,00 €	0,00 €
D48	Assurance contre l'incendie	5.500,00 €	373,30 €	5.873,30 €
D50A	Charges sociales	10.779,88 €	-3.954,72 €	6.825,16 €
D50B	Précompte professionnel versé	2.286,66 €	87,06 €	2.373,72 €
D50C	Avantages sociaux bruts	2.083,49 €	-599,72 €	1.483,77 €
D50D	Assurance responsabilité civile	1.175,00 €	62,00 €	1.237,00 €
D50E	Assurance Loi	250,00 €	-175,00 €	75,00 €
D50F	Assurance R.C. objective	150,00 €	100,00 €	250,00 €
D50G	Médecine du travail	400,00 €	-81,29 €	318,71 €
D50J	Maintenance informatique	375,00 €	50,00 €	425,00 €

D50K	Processions/événements	240,00 €	-240,00 €	0,00 €
D50L	Frais bancaires	70,00 €	-12,00 €	58,00 €
D50M	Divers (dépenses diverses)	1.000,00 €	2.473,31 €	3.473,31 €

Ce compte présente en définitive les résultats suivants:

	Dépenses	Recettes
Arrêtées par l'organe représentatif agréé	16.042,72 €	
Ordinaire	60.889,04 €	63.571,03 €
Extraordinaire	0 €	10.310,46 €
Total	76.931,76 €	73.881,49 €
Balance	76.931,76 €	73.881,49 €
Mali	3.050,27€	

Art 2: D'attirer l'attention des autorités cultuelles sur l'élément suivant auquel il faut être attentif à l'avenir:

- Vous êtes invité lors de l'élaboration d'un prochain budget et/ou amendement budgétaire, à inscrire les montants adéquats afin d'éviter tout ajustement interne lors d'un prochain compte.
- Vous êtes, également, invité à insérer la date d'approbation du compte par le Conseil de Fabrique d'église dans le logiciel afin de libérer l'accès aux tutelles.
- Chapitre I: important dépassement de crédit suite à la facture de régularisation de décembre 2021 en D06a suite à l'explosion du prix du gaz. Il y a donc lieu de prévoir cette augmentation via une modification budgétaire au budget 2022.

Art 3: De modifier les articles suivants:

- D06c: 0,00 € au lieu de 278,81 €
- D11a: 165,50 € au lieu de 168,50 €
- D15: 1.157,62 € au lieu de 878,81 €

Art 4: Conformément à l'article L3115-2 du Code de la Démocratie Locale et de la Décentralisation, la présente décision est publiée par la voie d'une affiche;

Art 5: Conformément à l'article L3115-1 du Code de la Démocratie Locale et de la Décentralisation, la présente décision est notifiée:

- A l'établissement cultuel concerné, c'est-à-dire la Fabrique d'église Saint-Quentin, sise rue de Monsville, 22 à 7390 Quaregnon;
- A l'Evêché de Tournai - place de l'Evêché, 1 à 7500 Tournai;

5. **Finances - Fabrique d'Eglise Sainte Vierge - Compte 2021 - Réformation**

Vu les articles 41 et 162 de la Constitution belge ;
Vu la loi spéciale de réformes institutionnelles du 08 août 1980, l'article 6, §1er, VIII, 6 ;
Vu les articles L1122-20, L1124-40, L1321-1, 9° et L3111-1 à L3162-3 du Code de la démocratie locale et de la décentralisation ;
Vu la loi du 04 mars 1870 sur le temporel des cultes telle que modifiée par le décret du 13 mars 2014 et notamment les articles 6 et 7;
Vu le décret Impérial du 30 décembre 1809 concernant les fabriques d'églises;
Vu la circulaire ministérielle du 12 décembre 2014 relative aux pièces justificatives se rattachant aux actes adoptés par les établissements chargés de la gestion du temporel des cultes reconnus ;

Vu les recommandations émises par la circulaire du 9 juillet 2020 relative à l'élaboration des budgets des communes et des CPAS de la Région wallonne, à l'exception des communes et des CPAS relevant des communes de la Communauté germanophone, pour l'année 2021;
Vu la délibération du 5 avril 2022, parvenue à l'autorité de tutelle accompagnée de toutes ses pièces justificatives le 13 avril 2022, par laquelle le Conseil de Fabrique de l'église Sainte Vierge, sise à Quaregnon, arrête le compte pour l'exercice 2021 dudit établissement cultuel;
Vu les pièces justificatives jointes à la délibération susvisée;
Vu l'envoi simultané du dossier susvisé à l'organe représentatif agréé du culte;

Vu la décision du 28 avril 2022, réceptionnée en date du 28 avril 2022, par laquelle l'organe représentatif du culte arrête définitivement sans remarque le compte de l'exercice 2021 de la Fabrique d'Eglise Sainte-Vierge;

Considérant que le délai d'instruction imparti à la commune pour statuer sur la délibération susvisée a débuté le 13 avril 2022;
Considérant, au vu de ce qui est précédemment exposé, qu'il peut être conclu que tous les avis requis pour exercer la tutelle ont été rendus;
Considérant que la dépense d'un montant de 1.676,77 €, inscrite à l'article de dépenses ordinaire D27 est rejetée du compte 2021 et devra être inscrite au budget 2022 à l'article de dépenses extraordinaires D61;
Considérant que le compte susvisé reprend, autant au niveau des recettes qu'au niveau des dépenses, les montants effectivement encaissés et décaissés par l'église Sainte Vierge - sise à Quaregnon - au cours de l'exercice 2021; qu'en conséquence , il s'en déduit que le compte est conforme à la loi;
Considérant que les dépassements de crédit des articles de dépenses du Chapitre II sont justifiés par un ajustement interne comme suit:

Articles concernés	Intitulé de l'article	Ancien montant	Majoration/réduction	Nouveau montant
D17	Traitement brut du sacristain	4.311,75 €	-62,71 €	4.249,04 €
D19	Traitement brut de l'organiste	6.518,54 €	-158,58 €	6.359,96 €
D21	Traitement des enfants de chœur	100,00 €	-100,00 €	0,00 €
D26	Traitement brut de la nettoyeuse	3.400,00 €	61,50 €	3.461,50 €
D27	Entretien et réparation de l'église	2.000,00 €	57,19 €	2.057,19 €
D30	Entretien et réparation du presbytère	700,00 €	390,39 €	1.090,39 €
D32	Entretien et réparation de l'orgue	750,00 €	-750,00 €	0,00 €
D35A	Entretien et réparation des appareils de chauffage	800,00 €	2.474,27 €	3.274,27 €
D35B	Entretien et réparation de l'extincteur	480,00 €	-272,56 €	207,44 €

D35E	Divers (réparations d'entretien)	300,00 €	-71,12 €	228,88 €
D41	Remises allouées au trésorier	120,00 €	-3,88 €	116,12 €
D45	Papiers, plumes, encres, registres de la fabrique, etc	600,00 €	-250,04 €	349,96 €
D46	Frais de correspondance, ports de lettres, etc	150,00 €	-35,55 €	114,45 €
D47	Contributions	180,00 €	-81,08 €	98,92 €
D48	Assurance contre l'incendie	350,00 €	6,33 €	356,33 €
D50A	Charges sociales	6.947,38 €	-1.490,14 €	5.457,24 €
D50C	Avantages sociaux bruts	1.754,42 €	-16,48 €	1.737,94 €
D50D	Assurance responsabilité civile	350,00 €	-263,00 €	87,00 €
D50E	Assurance loi	150,00 €	-100,00 €	50,00 €
D50F	Assurances RC objective	150,00 €	333,75 €	483,75 €
D50G	Médecine du travail	300,00 €	-13,52 €	286,48 €
D50J	Maintenance informatique	375,00 €	50,00 €	425,00 €
D50K	Processions/événements	375,00 €	-375,00 €	0,00 €
D50L	Frais bancaires	70,00 €	10,40 €	80,40 €
D50M	Divers (dépenses diverses)	100,00 €	659,83 €	759,83 €

Considérant que le compte tel que corrigé, est conforme aux normes en vigueur;
Vu ce qui précède.
A l'unanimité des membres présents,

Décide :

Article 1er: De réformer le compte 2021 tel que corrigé de l'église Sainte Vierge voté en séance du Conseil de fabriques d'églises du 5 avril 2022 comme suit:

Dépenses du Chapitre II

Articles concernés	Intitulé de l'article	Ancien montant	Majoration/réduction	Nouveau montant
D17	Traitement brut du sacristain	4.311,75 €	-62,71 €	4.249,04 €
D19	Traitement brut de l'organiste	6.518,54 €	-158,58 €	6.359,96 €
D21	Traitement des enfants de chœur	100,00 €	-100,00 €	0,00 €

D26	Traitement brut de la nettoyeuse	3.400,00 €	61,50 €	3.461,50 €
D27	Entretien et réparation de l'église	2.000,00 €	57,19 €	2.057,19 €
D30	Entretien et réparation du presbytère	700,00 €	390,39 €	1.090,39 €
D32	Entretien et réparation de l'orgue	750,00 €	-750,00 €	0,00 €
D35A	Entretien et réparation des appareils de chauffage	800,00 €	2.474,27 €	3.274,27 €
D35B	Entretien et réparation de l'extincteur	480,00 €	-272,56 €	207,44 €
D35E	Divers (réparations d'entretien)	300,00 €	-71,12 €	228,88 €
D41	Remises allouées au trésorier	120,00 €	-3,88 €	116,12 €
D45	Papiers, plumes, encres, registres de la fabrique, etc	600,00 €	-250,04 €	349,96 €
D46	Frais de correspondance, ports de lettres, etc	150,00 €	-35,55 €	114,45 €
D47	Contributions	180,00 €	-81,08 €	98,92 €
D48	Assurance contre l'incendie	350,00 €	6,33 €	356,33 €
D50A	Charges sociales	6.947,38 €	-1.490,14 €	5.457,24 €
D50C	Avantages sociaux bruts	1.754,42 €	-16,48 €	1.737,94 €
D50D	Assurance responsabilité civile	350,00 €	-263,00 €	87,00 €
D50E	Assurance loi	150,00 €	-100,00 €	50,00 €
D50F	Assurances RC objective	150,00 €	333,75 €	483,75 €
D50G	Médecine du travail	300,00 €	-13,52 €	286,48 €
D50J	Maintenance informatique	375,00 €	50,00 €	425,00 €
D50K	Processions/événements	375,00 €	-375,00 €	0,00 €

D50L	Frais bancaires	70,00 €	10,40 €	80,40 €
D50M	Divers (dépenses diverses)	100,00 €	659,83 €	759,83 €

Ce compte présente en définitive les résultats suivants:

	Dépenses	Recettes
Arrêtées par l'organe représentatif agréé	4.954,26 €	
Ordinaire	29.903,79 €	33.017,74 €
Extraordinaire	0,00 €	7.567,22 €
Total	34.858,05 €	40.584,96 €
Balance	34.858,05 €	40.584,96 €
Excédent		5.726,91 €

Art 2: D'attirer l'attention des autorités cultuelles sur l'élément suivant auquel il faut être attentif à l'avenir:

- Vous êtes invité lors de l'élaboration d'un prochain budget et/ou amendement budgétaire, à inscrire les montants adéquats afin d'éviter tout ajustement interne lors d'un prochain compte.
- Vous êtes, également, invité à insérer la date d'approbation du compte par le conseil de fabriques d'église afin de libérer l'accès aux tutelles.

Art 3: De modifier l'article suivant:

- D27: 380,42 € au lieu de 2.057,19 € et de réinscrire la dépense relative à la mise en conformité à l'article D61 de l'exercice 2022.

Art 4: Conformément à l'article L3115-2 du Code de la Démocratie Locale et de la Décentralisation, la présente décision est publiée par la voie d'une affiche;

Art 5: Conformément à l'article L3115-1 du Code de la Démocratie Locale et de la Décentralisation, la présente décision est notifiée:

- A l'établissement cultuel concerné, c'est-à-dire la Fabrique d'église Sainte Vierge, sise rue de Monsville, 22 à 7390 Quaregnon;
- A l'Evêché de Tournai - place de l'Evêché, 1 à 7500 Tournai;

6. **Régie foncière - Bilan - Compte de résultats et état des recettes et des dépenses arrêtés au 31 décembre 2021 - Approbation**

Vu la Constitution, les articles 41 et 162 ;
Vu la loi spéciale de réformes institutionnelles du 8 août 1980, l'article 7 ;
Vu l'arrêté du Régent du 18 juin 1946 relatif à la gestion financière des régies communales ;
Vu le Code de la Démocratie Locale et de la Décentralisation, les articles L 3111-1 à L 3151-1 ;
Vu l'arrêté du Gouvernement wallon du 24 juillet 2014 portant règlement du fonctionnement du Gouvernement ;
Vu l'arrêté du Gouvernement wallon du 22 juillet 2014 fixant la répartition des compétences entre les Ministres et réglant la signature des actes du Gouvernement, les articles 5, 10 et 11 ;
Vu la réunion de travail de la Commission des finances préalable ;
Vu le projet d'ordre du jour du Conseil communal du 24 mai 2022 ;
A l'unanimité des membres présents,

Décide :

Article 1er **:** d'approuver pour l'année 2021 :

Le bilan et le compte de résultat

- Bilan : - actif 12876692€ - passif 12876692€

- Résultats : bénéfice 88947 €

L'état des recettes et des dépenses(compte budgétaire)

Service Ordinaire

	Exercice propre
Droits constatés (DC)	902.425, €
Recettes (R)	859357 €
Irrécouvrables (I)	0, €
Reste à recouvrer	43.068, €
Engagements (E)	853.686, €
Crédit à annuler (CA)	0, €
Dépenses (D)	800.853, €
Reste à liquider	52.833, €

Service Extraordinaire

	Exercice propre
Droits constatés (DC)	0, €
Recettes (R)	0, €
Irrécouvrables	0, €
Reste à recouvrer	0, €
Engagements (E)	0, €
Dépenses (D)	0, €
Reste à liquider	0, €

Article 2 : d'approuver le compte 2021 de la Régie Foncière communale.
Article 3 : de charger le Collège communale de la publication de ce compte.
Article 4 : de communiquer la présente ainsi que le compte 2021 de la Régie Foncière communale aux organisations syndicales représentatives dans les 5 jours à date de la présente, lesquelles peuvent être convoquées par le Collège communal, à leur demande, en vue d'une séance d'information spécifique.
Article 5 : de transmettre pour approbation, le présent compte à l'autorité supérieure :

- DGO5 – Site du Béguinage – rue A. Legrand 16 à 7000 MONS,
- Monsieur le Ministre des Pouvoirs Locaux et de la Ville – chaussée de Liège, 140/142 à 5100 NAMUR.

7. **Marchés publics - Installation de cavurnes avec fond et sans fond au cimetière de l'Espinette – Décision de principe - Conditions et mode de passation - Cahier spécial des charges - Approbation**

Vu le Code de la démocratie locale et de la décentralisation et ses modifications ultérieures, notamment l'article L1222-3 §1 relatif aux compétences du Conseil communal et les articles L3111-1 et suivants relatifs à la tutelle ;
Vu la loi du 17 juin 2013 relative à la motivation, à l'information et aux voies de recours en matière de marchés publics, de certains marchés de travaux, de fournitures et de services et de concessions et ses modifications ultérieures ;
Vu la loi du 17 juin 2016 relative aux marchés publics, notamment l'article 42, § 1, 1° a) (la dépense à approuver HTVA n'atteint pas le seuil de 140.000,00 €) ;
Vu l'arrêté royal du 14 janvier 2013 établissant les règles générales d'exécution des marchés publics et ses modifications ultérieures ;
Vu l'arrêté royal du 18 avril 2017 relatif à la passation des marchés publics dans les secteurs classiques et ses modifications ultérieures, notamment l'article 90, 1° ;

Attendu qu'en 2020, 48 cavurnes avec fond ont été placés au cimetière de l'Espinette ;
Attendu que la surface peut encore accueillir 10 cavurnes supplémentaires avec fond ;

Attendu que 9 cavurnes sans fond peuvent aussi être installé dans l'espace qui y est dédié afin d'optimiser au mieux ;
Attendu que l'ajout de deux bancs finalisera la parcelle et permettra aux personnes de venir s'y recueillir;

Considérant le cahier des charges N° 20220015 relatif au marché "Installation de cavurnes avec fond et sans fond au cimetière de l'Espinette" établi par le Service technique ;
Considérant que le montant estimé de ce marché s'élève à 26.216,85 € HTVA ou € 31.722,39 €, 21% TVAC;
Considérant qu'il est proposé de passer le marché par procédure négociée sans publication préalable ;
Considérant que le crédit permettant cette dépense est inscrit au budget de l'exercice 2022 à l'article 878/72560:20220015.2022 et sera financé par prélèvements sur le fond de réserve extraordinaire à l'article 878/96151:20220015.2022 ;

Considérant que cet article a fait l'objet d'une majoration à la première modification budgétaire de l'exercice 2022 dans le but de réaliser un marché supplémentaire ultérieurement, sous réserve d'approbation de celle-ci par les autorités de tutelle;
Considérant qu'une demande afin d'obtenir l'avis de légalité obligatoire a été soumise le 9 mai 2022, le directeur financier n'a pas encore rendu d'avis de légalité ;
Considérant que le directeur financier avait un délai de 10 jours ouvrables pour remettre son avis de légalité, soit au plus tard le 20 mai 2022 ;
A l'unanimité des membres présents,

Décide :

1er. D'approuver le cahier des charges N° 20220015 et le montant estimé du marché "Installation de cavurnes avec fond et sans fond au cimetière de l'Espinette", établis par le Service technique. Les conditions sont fixées comme prévu au cahier des charges et par les règles générales d'exécution des marchés publics. Le montant estimé s'élève à 26.216,85 € HTVA ou 31.722,39 €, 21% TVAC.
2. De passer le marché par la procédure négociée sans publication préalable.
3. D'imputer cette dépense au budget du service extraordinaire de l'exercice 2022 à l'article 878/72560:20220015.2022 et sera financé par prélèvements sur le fond de réserve extraordinaire à l'article 878/96151:20220015.2022. Cet article a fait l'objet d'une majoration à la première modification budgétaire de l'exercice 2022 dans le but de réaliser un marché supplémentaire ultérieurement sous réserve d'approbation des autorités de tutelle.

8. **Environnement - Collecte des textiles ménagers - Renouvellement de la convention avec l'A.S.B.L. TERRE - Approbation**

Vu le décret du 27 juin 1996 relatif aux déchets, notamment l'article 21 Vu l'arrêté du Gouvernement wallon du 23 avril 2009 déterminant les modalités de gestion de la collecte des déchets textiles ménagers ;
Vu l'obligation imposée par le décret de conclure une convention entre le collecteur et la commune sur le territoire de laquelle la collecte est opérée ;
Vu la délibération du Conseil communal du 30 novembre 2017 approuvant la convention avec l'asbl TERRE, rue de Milmort n° 690 à 4040 HERSTAL en vue de déposer des bulles à récupération de vêtements usagés sur des parkings privés ;
Considérant que la société « Terre asbl » a donné entière satisfaction lors des collectes précédentes,
Considérant que cette société est agrée par la Région Wallonne au titre de collecteur de déchet non dangereux
Considérant que cette convention est arrivée à son terme le 1er janvier 2022 ;
VU la proposition de convention figurant en annexe de la présente délibération ;
Considérant que la commune de Quaregnon n'a jamais rencontré de problème avec cette association ;
Sur proposition du Collège communal;
Après en avoir délibéré;

A l'unanimité des membres présents,

Décide :

Article 1 **:** de renouveler la convention avec l'asbl TERRE, rue de Milmort n° 690 à 4040 HERSTAL l'autorisant à collecter des déchets textiles ménagers uniquement sur terrains privés en déposant des bulles à récupération de vêtements usagés

Article 2 **:** D'approuver les termes de la convention visée à l'article 1er et reprise en annexe de la présente délibération.

9. **Environnement - Contrat Rivière Haine - Adhésion - Décision**

Vu le Code de Démocratie Locale et de la Décentralisation ;

Vu la directive 2000/60/CE du Parlement européen et du Conseil établissant un cadre pour une politique communautaire dans le domaine de l'eau et imposant notamment la mise en œuvre d'un plan de gestion de l'eau par bassin hydrographique ;

Vu la Directive Cadre Inondation 2007/60/CE du Parlement Européen établissant un cadre et une méthode pour l'élaboration et la mise en œuvre des politiques publiques de gestion des risques d'inondations ;

Vu l'arrêté du Gouvernement wallon du 13 novembre 2008 modifiant le livre II du code de l'environnement contenant le code de l'eau, relatif aux contrats de rivières (MB 22 décembre 2008) fixant les missions des Contrats de rivière dont celle de faciliter la mise en œuvre des objectifs de la Directive Cadre sur l'Eau ;

Considérant le courrier de Monsieur Nicolas BRASERO, Administrateur-délégué du Contrat de rivière du sous-bassin hydrographique de Haine, proposant à la Commune de Quaregnon de rejoindre le Contrat de rivière Haine par une convention de partenariat pour les années 2023,2024 et 2025 ;

Considérant que le montant de la quote-part communale s'élève à 0.21 € par habitant de l'entité se trouvant sur le sous-bassin hydrographique de la Haine soit 3977,2€/an ;

Considérant qu'un nouveau Programme d'actions triennal est en cours d'élaboration pour les années 2023, 2024 et 2025 ;

Considérant que le Contrat de rivière de la Haine est tenu de transmettre ce nouveau Programmes d'actions au Service Public de Wallonie

Considérant les propositions d'actions impliquant directement la Commune de Quaregnon formulées par le Contrat de rivière de la Haine dans le cadre de l'élaboration du Programme d'actions portant sur les années 2023 à 2025 ;

Considérant que des crédits sont disponible à l'article 104/12319 du service ordinaire pour l'exercice 2022 et suivants ;

Sur proposition du Collège Communal

A l'unanimité des membres présents,

Décide :

Art. 1er – De marquer son accord quant à la participation de la Commune de Quaregnon au Contrat de rivière Haine;

Art. 2 - D'approuver la convention de partenariat entre la Commune de Quaregnon et le Contrat de rivière du sous-bassin hydrographique de la Haine pour les années 2023, 2024 et 2025 telle que reprise en annexe de cette délibération;

Art. 3 – D'approuver les propositions d'actions impliquant directement la commune de Quaregnon formulées par le Contrat de rivière de la Haine ;

Art 4 - De prévoir les crédits budgétaires pour cette dépense lors de l'élaboration de la prochaine modification budgétaire et au prochain budget communal à l'article

Art. 5 – De transmettre la présente délibération ainsi que deux exemplaires de la convention signée au Contrat de rivière du sous-bassin hydrographique de la Haine siégeant à Rue des Gaillers 7 à 7000 Mons

Art. 6 – De charger le Collège Communal de l'exécution de la présente délibération

Art. 7 - Les crédits nécessaire au paiement de la cotisation seront prélevés à l'article 104/12319 du service ordinaire pour l'exercice 2022 et suivants

10. **Urbanisme - Tournage d'un court-métrage rue de Pâturages n°74, dénommé "Ancien IDEA"- Convention de mise à disposition - Approbation**

Vu l'article L 1122-30 du Code de la Démocratie Locale et de la Décentralisation relatif aux attributions du Conseil Communal ;
Considérant que le 25 janvier 2022, l'Administration communale réceptionne le courriel de Mr Hugues Vanhoutte, intermédiaire et facilitateur de tournage auprès du Service Cinéma de la Province ;
Considérant que celui-ci informe qu'une réalisatrice convoite l'ancien bâtiment IDEA comme décor pour le projet de tournage d'un court-métrage ;
Considérant que le film devrait se tourner dans le courant des vacances de Pâques, entre le 4 et le 18/04 2022 ;
Considérant que le tournage s'effectuera sous l'entière responsabilité du Service Cinéma de la Province ;
Considérant qu'au sujet du type de tournage, Mr Vanhoutte dit ce qui suit :

> *"... Sachez toutefois qu'il s'agit d'un court-métrage de fiction dont plusieurs scènes consistent en un interrogatoire de police.*
> *Il s'agit pour l'équipe de tournage de reconstituer un intérieur de commissariat de police dans une petite partie du bâtiment IDEA.*
> *En aucun cas il ne s'agit de porter atteinte à la structure portante du bâtiment.*
> *Il s'agira principalement de "travaux" de décoration, d'aménagements légers." ;*

Considérant que parallèlement à cette demande, il a été soumis au promoteur immobilier ACH Construct, malgré qu'il ne soit déjà propriétaire à cette date, une demande d'approbation pour ledit tournage ;
Considérant qu'en date du 26 janvier 2022, Luc Huybrechts, Directeur Général Opérationnel au sein de la société ACH, informe l'Administration communale de ce qui suit :

> *"Comme précisé lors de notre agréable entretien téléphonique de ce jour, nous n'avons pas d'objection à autoriser le tournage d'un court métrage du 4 au 18 avril dans le bâtiment pour autant que les réserves d'usage soient précisées quant aux dégradations éventuelles et au stockage de matériel ou déchets. En effet, nous souhaitons éviter que les étages ne soient plus encombrés qu'ils ne le sont actuellement à l'issue du tournage." ;*

Vu la demande de tournage ;
Vu que l'Administration communale a déjà autorisé par le passé ce type de demande ;
Vu le profil du court-métrage ;
Considérant que le Collège Communal, en sa séance du 8 février 2022, décide :
Art. 1er : D'approuver la demande de M. Hugues Vanhoutte, intermédiaire et facilitateur de tournage auprès du Service Cinéma de la Province, pour le tournage d'un court-métrage dans les locaux de "l'Ancien IDEA" sis rue de Pâturages n°74 à Quaregnon entre le 4 et le 18 avril 2022 ;
Art. 2 : De demander à celui-ci de nous transmettre une convention pour approbation conjointe relative audit tournage, convention qui doit notamment préciser les réserves d'usage quant aux dégradations éventuelles et au stockage du matériel ou déchets, comme souhaité par ACH Construct s.a. ;
Considérant qu'en date du 29 mars 2022, Mr Hugues Vanhoutte informe par courriel ce qui suit :

> *"Comme discuté à l'instant, ce petit message pour vous indiquer que la préparation du tournage du projet "Binaud et Claude" va reprendre dans les jours à venir.*
> *Pour des raisons de production, le tournage a de nouveau été repoussé et est actuellement prévu du 1er au 9 juin 2022.*
> *La partie prévue dans l'ancien bâtiment IDEA durera 2 jours à "placer" dans cette période.*
> *Au-delà de ces deux jours, l'équipe "décoration" devrait intervenir dans le bâtiment avant et après le tournage.*
> *La durée de ces opérations vous sera déterminée dès que possible." ;*

Considérant que le Collège Communal décide donc en sa séance du 5 avril 2022 :
Art. 1er : De prendre acte du courriel de M. Hugues Vanhoutte relatif aux nouvelles dates de tournage, soit du 1er au 9 juin 2022 ;

Art. 2 : De lui rappeler la nécessité d'un contrat de mise en location/disposition des lieux à approuver avant ces dates ;
Considérant que le 5 mai 2022, l'Administration communale réceptionne par courriel la convention de mise à disposition des locaux de l'Ancien IDEA ;
Considérant que cette convention lie l'Administration communale et les sociétés de productions *White Boat Pictures* et *A Travers le Miroir ;*
Considérant que celle-ci détaille ce qui suit :

- Tournage fixé les 2 et 3 juin 2022 ou 7 et 8 juin 2022 ;
- Tournage séquences interrogatoires en commissariat ;
- Période dates de préparation, tournage et remise en état : 15 avril au 15 juin 2022 ;
- Mise à disposition à titre gracieux ;

Considérant par contre que celui-ci les informations suivantes sont manquantes/erronées :

- Informations téléphoniques ;
- Numéro de porte de l'Ancien IDEA ;
- Informations manquantes : états des lieux avant et après tournage, uniquement aménagements intérieurs, pas de modifications structurelles ;

Considérant que le Collège Communal décide, en sa séance du 10 mai 2022 :
A l'unanimité des membres présents,

Décide :

Art. 1er : De prendre acte de la convention de mise à disposition de l'Ancien IDEA, rue de Pâturages, 74 à Quaregnon associant l'Administration communale et les sociétés de productions *White Boat Pictures* et *A travers le Miroir* ;
Art. 2 : De demander aux sociétés de productions de compléter/modifier ladite convention suivant remarques ci-après ;

- Informations téléphoniques ;
- Numéro de porte de l'Ancien IDEA ;
- Informations manquantes : états des lieux avant et après tournage, uniquement aménagements intérieurs, pas de modifications structurelles ;

Art. 3 : De présenter cette convention de mise à disposition au Conseil Communal du 24 mai 2022 ;
Considérant que la convention de mise à disposition adaptée est transmise à l'Administration communale le 11 mai 2022 ;
Vu ce qui précède.
Art. 1er : D'approuver la demande des sociétés de productions *White Boat Pictures* et *A travers le Miroir* pour le tournage du court-métrage intitulé "Binaud et Claude" au sein des locaux du bâtiment communal dénommé "ancien IDEA", sis rue de Pâturages n°74 à Quaregnon ;
Art. 2 : D'approuver les termes de la convention de mise à disposition telle qu'annexée à la présente délibération.

11. **Urbanisme - Parcelle de terrain de l'ancien lit du Rieu du Coeur sis rue Adelson Castiaux, cadastré 1ère Div. Sion B n°296/4 - Projet d'acte - Approbation**

Vu l'article L 1122-30 du Code de la Démocratie Locale et de la Décentralisation relatif aux attributions du Conseil Communal ;
Considérant que l'étude notariale Serge FORTEZ transmet, le 8 novembre 2021, une demande d'acquisition à l'euro symbolique d'un terrain du domaine public sis rue Adelson Castiaux, cadastré 1ère Div. Sion B n°296/4 ;
Considérant que cette étude est chargée de vendre l'immeuble voisin appartenant à Mme Danielle Houdart-Daullye résidant à la rue Adelson Castiaux n°357 et dont son bien est attenant audit parcellaire du domaine public ;

Considérant que l'accès au garage de ce bien se réalise directement via cette parcelle du domaine public ;
Considérant que le géomètre-expert Pierre Cardon a été mandaté par la venderesse pour réaliser un plan de division reprenant les deux lots (lot 1 "habitation" et lot 2 "terrain communal") daté du 25 octobre 2021 ;
Considérant que ce parcellaire communal correspond au tracé de l'ancien lit du Rieu du Cœur, venant de la rue de l'Espinette et se dirigeant vers l'espace Haquin ;
Considérant que le lot 1 "terrain communal" a une contenance de 38ca ;
Considérant qu'actuellement, l'Administration communale devait se renseigner quant à l'état de ce tronçon d'égouttage du Rieu du Cœur avant de se prononcer auprès de la demanderesse ;
Considérant que le Collège Communal décide donc, en sa séance du 30 novembre 2021 :
Art. 1er : De soumettre au service technique/égouttage - M. Stéphane Caramin, une demande de recherche/sondage au niveau de ce tronçon d'égout dénommé "Rieu du Cœur" ;
Art. 2 : De sonder par écrit les citoyens y compris Mme Danielle Houdart-Daullye dont un terrain communal traverse leur terrain et/ou habitation dans ce tronçon du Rieu du Cœur (voir annexe) afin que nous soyons informés de leur raccordement d'égouttage privé ;
Art. 3 : D'informer l'étude notariale Serge FORTEZ du suivi actuel de cette demande ;
Considérant que M. Stéphane Caramin informe que la partie du tronçon de l'ancien lit du Rieu du Cœur reprenant notamment ledit parcellaire n'est plus actif depuis que l'Intercommunale IDEA a réactualisé cette partie d'égouttage il y a plus de 20 ans et que le nouveau réseau d'égouttage ne suit plus le tracé comme repris au Cadastre ;
Considérant de même que la majorité des citoyens sondés de ce périmètre du quartier ont répondu que leur égouttage privé se raccordait soit à la rue Adelson Castiaux (direction de l'égout vers le Sans Calotte), soit à une fosse privée ;
Considérant que suite à la réunion relative à ce sujet du 19 janvier 2022 en présence de MM Stéphane Caramin, Danny Fauquet et Mme Claudine Debay, une possible cession/vente dudit parcellaire pourrait être envisagée ;
Considérant que si le Collège Communal approuve cette demande, une désaffectation de la partie de l'ancien lit partant de Sans Calotte jusqu'au parcellaire de Mme Danielle Houdart-Daullye devrait être approuvée et présentée également au Conseil Communal pour approbation ;
Considérant que le Collège Communal décide donc en sa séance du 1er février 2022 :
Art. 1er : D'approuver la désaffectation du tronçon de l'ancien lit du Rieu du Cœur partant de Sans Calotte jusqu'au parcellaire de Mme Danielle Houdart-Daullye, sis rue Adelson Castiaux, cadastré 1ère Div. Sion B n°296/4 ;
Art. 2 : De soumettre au Conseil Communal l'approbation de désaffectation dudit tronçon ;
Art. 3 : D'informer l'étude notariale Serge FORTEZ du suivi actuel de cette demande ;
Considérant que suite à la réception du courrier communal, l'étude notariale Serge FORTEZ souhaite être informée si le parcellaire concerné sera cédé à l'euro symbolique ou vendu à un prix estimé ;
Considérant que le Collège Communal décide, en sa séance du 15 février 2022 :
Article unique : De céder les parcelles désaffectées à l'euro symbolique ;
Considérant qu'en date du 8 mars 2022, l'étude notariale Serge FORTEZ demande si l'Administration communale choisira son propre bureau notarial ou prendra le bureau de Mme Danielle Houdart-Daullye, soit ce bureau d'étude ;
Considérant que le Collège Communal décide, en sa séance du 15 mars 2022 :
Article unique : De demander à l'Étude notariale Anne Toubeaux d'instrumenter la vente de tous les terrains de ce tronçon de l'ancien lit du Rieu du Cœur ainsi que le terrain concernant la vente relative à Mme Danielle Houdart-Daullye ;
Vu la délibération du Conseil Communal du 31 mars 2022 approuvant :

- La désaffectation du tronçon du domaine public de l'ancien lit du Rieu du Cœur, partant de "Sans Calotte" jusqu'au parcellaire de Mme Danielle Houdart-Daullye, sis rue Adelson Castiaux n°357 ;

- La vente à l'euro symbolique d'une partie dudit tronçon situé face à la propriété privée de Mme Danielle Houdart-Daullye, sis rue Adelson Castiaux n°357, d'une superficie de 38ca, cadastré 1ère Div. Sion B n°296/4 ;
- Le plan de mesurage dressé en date du 25 octobre 2021 par Monsieur Pierre Cardon – Géomètre Expert ;

Considérant que le projet d'acte est transmis par l'Etude notariale Anne Toubeaux le 5 mai 2022 ;
Considérant que le Collège Communal décide, en sa séance du 10 mai 2022 :
Art. 1er : D'approuver le projet d'acte de vente proposé par les Etudes notariales Anne Toubeaux et Serge Fortez, relatif à la parcelle de terrain de l'ancien lit du Rieu du Cœur sis rue Adelson Castiaux à Quaregnon, cadastré 1ère Div. Sion B n°296/4, à l'euro symbolique ;
Art. 2 : De présenter ledit projet d'acte de vente au Conseil Communal du 24 mai 2022 ;
Vu ce qui précède.
A l'unanimité des membres présents,

Décide :

Art. 1er : D'approuver les termes du projet d'acte de vente d'une partie dudit tronçon situé face à la propriété privée sise rue Adelson Castiaux n°357, d'une superficie de 38ca, cadastré 1ère Div. Sion B n°296/4, à l'euro symbolique ;
Art. 2 : De charger le Collège Communal d'instrumenter le dossier de vente du terrain précité ;
Art. 3 : De déléguer M. le Bourgmestre et Mme la Directrice générale à la signature de l'acte à intervenir.

12. **Technique - Règlement trottoirs - Approbation**

Vu le Code de la Démocratie Locale et de la Décentralisation ;
Vu le Code wallon de l'Aménagement du Territoire et de l'Urbanisme;

Considérant que régulièrement des riverains sollicitent l'autorisation de la Commune pour réfectionner le trottoir devant leur habitation ;
Considérant qu'il convient d'encourager les initiatives privées tendant à réparer, restaurer, construire ou reconstruire les trottoirs en vue d'apporter une plus-value aux propriétés privées par l'aspect fonctionnel et esthétique de ceux-ci ;
Considérant qu'il convient cependant de veiller à ce que ces initiatives trouvent leur aboutissement en respectant des règles de bonne pratique tant dans la mise en œuvre des matériaux que dans l'aspect esthétique de ceux-ci ;

Vu la délibération du Conseil communal du 28 novembre 1974, adoptant le règlement relatif à construction des trottoirs;
Vu le règlement actuel portant sur la construction des trottoir adopté par le Conseil communal du 28 novembre 1974; devenu obsolète et qu'il convient d'abroger;

Considérant qu'il convient d'adopter un nouveau règlement portant sur la construction, la réparation et l'entretien des trottoirs se référant au Cahier Spécial des Charges Qualiroute ;

Sur proposition du Collège communal ;
A l'unanimité des membres présents,

Décide :

Article 1e : D'abroger le règlement portant sur la construction des trottoir adopté par le Conseil communal du 28 novembre 1974

Article 2: D'approuver le règlement ci-dessous relatif à la construction, reconstruction et la réparation des trottoirs.

Règlement sur la construction, reconstruction et la réparation des trottoirs

I Définition et champ d'application.

II Dispositions générales

III Droit et obligations du propriétaire riverain.

IV Procédure de demande et de délivrance d'une autorisation en vue de la construction, reconstruction et réparation de trottoirs.

V Prescriptions techniques.

VI Mesures d'exécution d'office

VII. Dispositions finales

I.- Définition et champ d'application.

Article 1 :

Le présent règlement s'applique à tout trottoir d'une voirie publique communale.

Article 2 :

Par trottoir, il faut entendre l'accotement généralement surélevé par rapport à la chaussée, situé le long de l'alignement, destiné au cheminement des piétons et comprenant des accessoires de voirie. Il comprend, outre une surface recouverte d'un revêtement décrit aux prescriptions techniques du présent règlement, une bordure établissant une limite entre cette surface et la chaussée.

Par accessoire de voirie, il faut entendre :

- les bouches à clé,
- les encadrements de bouche d'incendie,
- les chambres diverses,
- les soupiraux,
- les seuils de fenêtre de cave,
- les poteaux de signalisation,
- le mobilier urbain,
- les câbles, conduites et canalisations.

Les soupiraux, seuils de fenêtre et cave font intégralement partie de l'immeuble.

Par propriétaire riverain, il faut entendre tout propriétaire d'un terrain bâti ou non bâti, contigu à la voie publique pourvue d'un revêtement.

II.- Dispositions générales

Article 3 :

Toute personne qui introduit une demande de bâtir et tout propriétaire d'un bien contigu à la voie publique sont tenus d'établir un trottoir endéans les deux ans de la notification qui leur eu aura été faite par le Collège Communal et suivant les modalités arrêtées par l'Administration communale.

Un renouvellement du trottoir pourra être imposé après un délai de 20 ans minimum.

L'Administration pourra exiger la reconstruction des trottoirs qui ne seraient pas conformes aux prescriptions du présent règlement ou qui auraient changé de destination (entrées carrossables, etc…)

A défaut, par le propriétaire, d'exécuter les travaux ordonnés dans les délais, formes et conditions prescrits, ceux-ci seront exécutés ou achevés d'office par l'Administration communales, aux frais du contrevenant.

Article 4 :

L'Administration se réserve le droit d'exécuter les travaux elle-même en cas d'urgence, lors qu'elle le juge nécessaire, aux frais du propriétaire riverain. Celui-ci en sera informé immédiatement.

Article 5 :

Les frais occasionnés par les travaux exécutés d'office aux trottoirs en application des articles 3 et 4 ou par ceux confiés à l'Administration communale par des propriétaires riverains, seront recouvrés conformément à l'article 6 du règlement redevance relatif aux prestations communales administratives et techniques.

Article 6 :

En cas de décision par le conseil communal de procéder au renouvellement global des trottoirs pour l'ensemble d'une voirie ou d'un tronçon de voirie, la commune se chargera à ses frais de l'exécution des travaux. Il en sera de même à l'occasion d'aménagements de voiries nécessitant la modification des alignements et l'adaptation des trottoirs et entrées.

Article 7 :

Les travaux de réparation des trottoirs consécutifs aux ouvertures de tranchées dans la voirie publique dues à des interventions communales (placement de signalisation, placement de mobilier urbain, placement de bollards, …) seront effectués par la Commune à ses frais.

Article 8 :

Lorsque le trottoir a été endommagé par le fait d'un bien de l'espace public (par exemple : les racines d'un arbre, mobilier urbain, signalisation routière, …) ou d'une activité autorisée par l'autorité publique (par exemple : une foire, une brocante, …) la Commune procédera à la réparation du trottoir à ses frais.

Article 9 :

Les travaux de réparation des trottoirs consécutifs aux ouvertures de tranchées dans la voirie publique dues à l'intervention d'un ou plusieurs concessionnaires seront effectués sous la responsabilité de ce ou ces concessionnaires, et à leurs frais.

A défaut de réparation par le ou les concessionnaires, la Commune pourra procéder à ses ou leurs frais aux mesures d'office. En cas du dépassement du délai de garantie ou si le ou les concessionnaires n'est ou ne sont pas identifiable(s), la Commune procédera à la réparation du trottoir à ses frais.

Article 10 :

Lorsque le trottoir a été endommagé à la suite de mouvements effectués par les véhicules motorisés, la Commune pourra procéder à la réparation du trottoir à ses frais, à l'exception du cas visé à l'article 14 du présent règlement.

III. Droit et obligations du propriétaire riverain.

Article 11 :

Le trottoir fait intégralement partie de l'espace public. En conséquence, les propriétaires riverains ne peuvent pas s'opposer aux décisions de la Commune, autorité gestionnaire de la voirie.

Article 12 :

La construction ou reconstruction d'un trottoir (en tout ou en partie) et sa réparation sont entièrement à charge du propriétaire riverain, à l'exception des hypothèses visées au chapitre II du présent règlement.

Les travaux d'adaptation du profil du trottoir suite à l'aménagement d'une entrée carrossable, sont entièrement à charge du propriétaire riverain y compris l'abaissement de la bordure du trottoir.

Article 13 :

Le propriétaire riverain est tenu de construire un nouveau trottoir dans les cas suivants :

- lorsqu'il est impossible de le réparer en raison des matériaux utilisés ;
- lorsque la somme des surfaces à réparer est supérieure à un tiers de la superficie totale du trottoir.

Article 14 :

Lorsque le trottoir donnant accès à l'entrée carrossable a été endommagé à la suite de mouvements effectués par les véhicules motorisés, le propriétaire riverain procède à la réparation du trottoir à ses frais.

Article 15 :

Le propriétaire riverain a le libre choix de l'entrepreneur enregistré pour l'exécution de ces travaux.

Article 16 :

Le propriétaire riverain ne peut procéder lui-même à l'ouverture de tranchées dans la voirie publique. Celles-ci seront exclusivement effectuées par les sociétés concessionnaires ou dans le cadre de travaux de raccordement à l'égout par une entreprise agréée en terrassement en catégorie C, C1 ou C2.

Les travaux ne pourront débuter qu'à la réception de l'accord délivré par le Collège Communal.

IV. Procédure de demande et de délivrance d'une autorisation en vue de la construction, reconstruction et réparation de trottoirs.

Article 17 :

Toute modification d'un trottoir par un propriétaire riverain est subordonnée à une demande préalable à introduire au moins 30 jours calendrier avant le commencement des travaux auprès du Collège Communal et ce, afin d'obtenir l'autorisation d'entamer ces travaux.
L'autorisation ne sera délivrée par le Collège Communal qu'à la condition que les travaux envisagés soient réalisés en conformité avec les normes techniques prévues par le présent règlement.
L'autorisation délivrée au propriétaire riverain l'est à titre précaire et est révocable à tout moment.
Article 18 :
Le propriétaire riverain sera tenu de commencer l'exécution des travaux de construction, de reconstruction ou de réparation du trottoir dans les 3 mois de la notification de l'autorisation par le Collège Communal.
Si l'état d'un trottoir présente un danger pour la sécurité publique, un délai plus court peut-être imposé au propriétaire riverain.
Article 19 **:**
Lorsque les agents de l'administration communale constatent des dégradations à un trottoir ou des malfaçons dans la construction ou la reconstruction d'un trottoir, celles-ci sont signalées par écrit au propriétaire par lettre recommandée.
Celui-ci devra dans un délai de trois mois à partir du jour de la notification qui lui a été faite entamer les démarches nécessaires prescrites par le présent règlement en vue de remédier à cette situation.
Si l'état d'un trottoir présente un danger pour la sécurité publique, un délai plus court peut-être imposé au propriétaire riverain.
Si, après cet avertissement, des malfaçons subsistent, les travaux seront exécutés d'office par l'Administration Communale aux frais du propriétaire.
Article 20 :
Tous travaux effectués par un propriétaire riverain ou un concessionnaire seront soumis au contrôle des agents communaux en vue du respect des dispositions du présent règlement et/ ou de l'autorisation délivrée par le Collège Communal.
V. Prescriptions techniques.
Article 21 :
Les trottoirs seront construits, reconstruits, modifiés ou réparés suivant les prescriptions du Collège Communal.
Le CSC de référence est le QUALIROUTE.
http://qc.spw.wallonie.be/fr/qualiroutes/index.html
Article 22 :
Dans l'intérêt de l'esthétique des voies publiques et de la commodité de la circulation ou en vertu des servitudes existantes, le Collège Communal pourra exiger la construction, dans certaines artères ou parties d'artères, de trottoirs d'un type uniforme.
Article 23 - Matériaux. :

a. Revêtements :

En fonction des caractéristiques urbanistiques de la voirie, et en vue de maintenir une cohérence de composition de matériaux, les revêtements autorisés seront conforme au CSC QUALIROUTE :
- Dalles en béton de teinte grise et de format 30 x 30 x 4 cm ;
- Pavés en béton de teinte grise ou rouge et de format 22 x 11 x 8 cm ou 22 x 11 x 10cm ou dalles en béton de teinte grise et de format 30 x 30 x 6 cm au droit des entrées carrossables ;

Les pavés en béton de couleur sont colorés dans la masse. Les pigments sont d'origine minérale, doivent être résistants aux agressions atmosphériques et la couche d'usure doit être à grain fin et bien fermée.

b. Bordures :

En fonction des caractéristiques urbanistiques de la voirie, et en vue de maintenir une cohérence de composition de matériaux, les matériaux autorisés pour les bordures seront par exemple les suivants :
- bordures en béton de type IA (15 x 35 x 100 cm cf 2/2), IB (30 x 20 x 100 cm cf 2/2), IE (27 x 20 x 100 cf 10/5), IC2 (30 x 15 x 100 cf 2/2) de couleur naturelle et conforme à la norme NBN-B21-411 ;

- aux endroits où la saillie entre la voirie et le trottoir face à l'entrée carrossable serait trop importante, des bordures surbaissées (avec chanfrein 10/5) et de transition seront utilisées ; dans les courbes dont le rayon de courbure est inférieur à 10 m, des éléments courbes seront utilisés ;
- bordures en béton de type ID1 (30 x 10 x 100 cm), ID8 (30 x 6 x 100cm) de couleur naturelle et conforme à la norme NBN-B21-411 pour le contrebutage des dalles et pavés le long des haies, clôtures et zones de plantations.

Tous les produits en béton seront résistants au gel et aux sels de déverglaçage et porteront la certification BENOR.

Bordure type IE
Bordure type IB
Bordure type IA
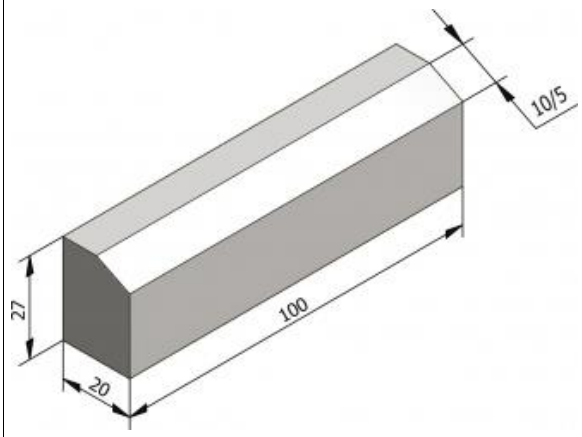
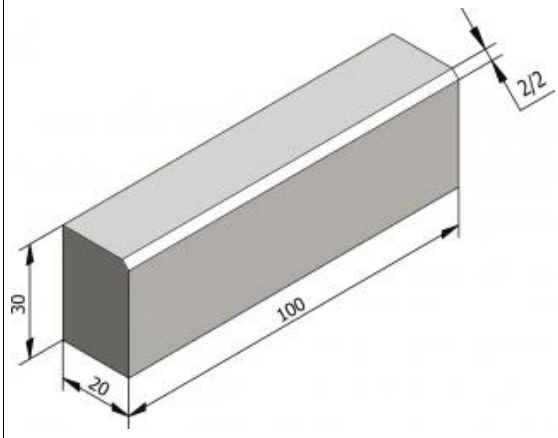

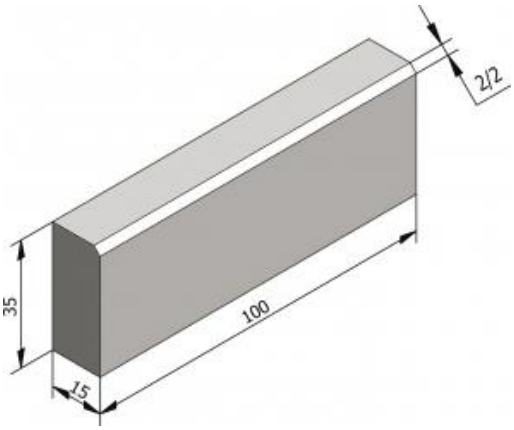

Bordure type ID8

Bordure type ID1

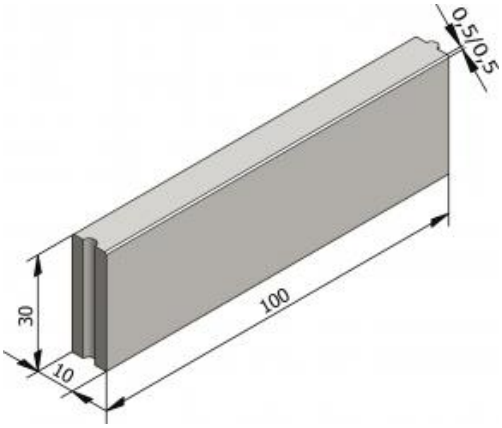

Bordure type IC2

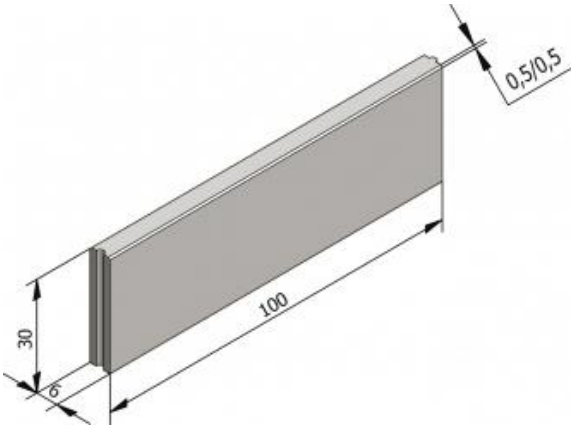

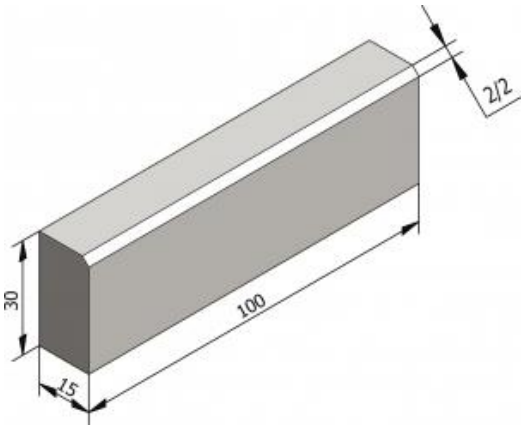

Article 24.- Fondations.

c. Trottoirs :

Les dalles et pavés de béton seront posés sur une couche de sable stabilisé (150 kg de ciment par m³ de mélange) de 15 cm d'épaisseur après pilonnage.

Aux droits des entrées carrossables, cette fondation sera de 20 cm de béton maigre (250 kg de ciment par m³ de mélange).

d. Bordures :

Les bordures seront posées sur une fondation en béton maigre de 0,20 m d'épaisseur, 0,40 m de largeur avec contreboutant de 0,10 m d'épaisseur et 0,25 m de hauteur.

La composition du béton sera de 250 kg de ciment par m³ de mélange de sable du Rhin et pierrailles concassées 2/7 et 7/2O.

Article 25 - Pose

Le trottoir sera réalisé sur toute sa largeur (de la limite de propriété à la bordure). Le trottoir longeant un terrain non bâti sera réalisé sur une largeur d'1,50 mètre depuis la bordure vers la limite de propriété, y compris les éléments de finition externe.

La pente transversale maximale entre l'alignement et la bordure est de 2 %. Cette pente se fera obligatoirement de l'alignement vers la bordure.

Dans certains quartiers, la largeur dallée sera de 1,50 m complétée de part et d'autre part de la pelouse (dont l'entretien est à charge du riverain) sauf dérogation accordée par le Collège communal.

Les dalles et pavés ne pourront présenter aucune saillie.

Les dalles et pavés de béton sont posées sur une couche de pose, en sable stabilisé de 5 cm d'épaisseur après pilonnage et arrosage, placée sur la fondation. Les dalles et pavés en béton seront posées avec des joints étroits de 2 mm de largeur maximum.

Les raccords avec d'autres éléments ou revêtements se réalisent sans décrochage. La découpe des carreaux est effectuée mécaniquement.

Les dalles et pavés de béton seront posés en lignes à joints alternés. Devant les entrées carrossables les lignes suivront dans la mesure du possible l'alignement donné par les bordures, même dans les parties courbes.

En dehors des entrées carrossables, les lignes seront perpendiculaires aux bordures.

Les joints pavés en béton seront remplis par brossage au sable blanc. Le sable doit être de calibre 0/3 et ne pas comporter de particules fines.

Les pavés en grès sont affermis à la massette de 5 kg au moins. La largeur des joints est adaptée à la dimension des pavés et est comprise entre 5 et 15 mm.

Le scellement des joints des pavés en grès s'exécutera après soufflage au moyen de mortier ciment dont le dosage en ciment CEM II 32,5 de 400 kg/m³ de sable sec avec addition d'un adjuvant.
Le remplissage des joints doit se faire par temps sec. Après soufflage, sur une profondeur de 4 cm, la surface du pavage est humidifiée et les joints sont remplis de mortier. L'enlèvement du mortier excédentaire se fait par brossage avec apport de gros sable après que le mortier soit suffisamment durci.
Toute circulation lourde est interdite pendant les quatorze premiers jours après la pose.
Article 26.- Finitions
Le jointoiement localisé tel que le long des murs de façade, le pourtour des encadrements de soupiraux, des bouches à clefs, des bornes, des poteaux de signalisation et d'éclairage public ainsi que des taques d'égout et autres chambres de visite se fera soigneusement au mortier de ciment au sable du Rhin.
Il est interdit de remplir de mortier ou de béton, des joints de plus de 2cm de largeur ou de mettre en œuvre des morceaux de dalles ou pavés sur chant.
Article 27.- Écoulement des eaux
Il est interdit de laisser s'écouler les eaux usées ou pluviales sur le trottoir. Les eaux pluviales devront être rejetées dans le raccordement à l'égout de l'habitation concernée.
Article 28.- Soupiraux, carreaux-lumière et entrées de cave
Les ouvertures dans le trottoir pour l'établissement de carreaux-lumière et soupiraux ne pourront faire saillie de plus de 50 cm par rapport à l'alignement.
Les soupiraux sont considérés faisant partie du bien et sont donc entièrement à charge du propriétaire.
Les entrées de caves ne pourront avoir leur ouverture dans le trottoir. Les entrées de caves actuellement existantes peuvent être conservées par tolérance.
Les ouvertures seront entièrement fermées à l'aide d'un couvercle (plein) en fonte ou d'une dalle en béton serti de dalles de verre translucides de 5 cm d'épaisseur minimum encadrés dans un châssis à battée et retenus intérieurement par une chaîne ou par une serrure.
Article 29.- Bollards.
Il ne pourra être posé de bollards sans autorisation écrite du Collège communal.
Article 30.- Divers.
c) Il est strictement interdit aux riverains d'installer des bacs à fleurs, obstacles ou dispositifs anti-vols vélo et moto sur le trottoir.
b) Seuils de portes et marches d'escaliers : Les seuils de portes, marches d'escaliers ne peuvent former de saillie sur la voie publique. Les seuils et marches actuellement existants peuvent être conservés par dérogation.
VI.- Mesures d'exécution d'office
Article 31 **:**
A défaut pour le propriétaire riverain de ne pas respecter les obligations prévues par le présent règlement, la Commune effectuera d'office tous travaux nécessaires conformes au présent règlement, et ce après avoir envoyé une lettre de mise en demeure par recommandé.
Les frais engendrés par la prise en charge des dits travaux par la Commune seront récupérés par toutes voies de droit auprès du propriétaire riverain.
VII.- Dispositions finales
Article 32 :
Le présent règlement ne dispense pas le propriétaire riverain du respect d'autres dispositions légales applicables à l'entretien, la construction, la reconstruction et la réparation des trottoirs.
Article 33 :
Les propriétaires auront à se conformer aux indications qui leur seront données par l'Administration communale dans tous les cas prévus ou non prévus au présent règlement.
Article 34 :

D'une manière générale les autorisations quelles qu'elles soient, et les contraventions ou omissions aux dispositions du présent règlement, même tolérées ou permises expressément, ne pourront engager en aucune façon la responsabilité de l'Administration communale.

Article 35 :

Toute initiative émanant du riverain, quant à sa décision de refaire le trottoir devant l'immeuble dont il est propriétaire, n'est autorisé à agir que moyennant obtention des accords et permis requis, par l'intermédiaire de la Commune, conformément aux dispositions légales et réglementaires en la matière.

Article 36 :

Toute dérogation au présent règlement fera l'objet d'un examen et soumise à l'autorisation du Collège Communal.

Article 37 :

Le traitement des données à caractère personnel nécessaire à la mise en œuvre du présent règlement se fera suivant les règles suivantes :

- Responsable de traitement : L'Administration communale de Quaregnon
- Finalité du traitement : construction, reconstruction et la réparation des trottoirs
- Catégorie de données selon le type de règlements : données d'identification directes, coordonnées de contact, caractéristiques personnelles, renseignements sur la santé, données financières et transactionnelles.
- Durée de conservation : la commune s'engage à conserver les données pour un délai de minimum 10 ans et 30 ans maximum et à les supprimer par la suite ou à les transférer aux archives de l'état
- Méthode de collecte : Registre Nationale de la population, déclaration et/ou demande transmise par le citoyen
- Communication des données : les données ne seront communiquées qu'à des tiers autorisés par ou en vertu de la loi, notamment en application de l'article 327 du CIR92, ou à des sous-traitants de la commune.

Article 38 :

Le présent règlement remplace et abroge le règlement sur la construction, la réparation et l'entretien des trottoirs adoptés par le conseil communal lors de sa séance du 28 novembre 1974.

Le présent règlement a été publié conformément à l'article L1133-1 du code de la démocratie locale et de la décentralisation et est entré en vigueur le 24 mai 2022.

ARTICLE 3. **-** Le Collège communal est chargé de l'exécution de la présente décision.

ARTICLE 4. - La présente délibération sera transmise aux services concernés.

13. **Technique - Prêt de panneaux de stationnement interdit (Kit E1) - Règlement Communal - Décision**

Vu le Code de la Démocratie Locale et de la Décentralisation ;

Considérant que le service technique prête des panneaux de stationnement interdit au détenteur d'un arrêté de police pour l'occupation du domaine public ;

Attendu que nous subissons des oublis, des pertes, des vols ;

Considérant qu'il soit utile et nécessaire de solliciter un cautionnement pour le prêt des panneaux stationnement interdit KIT E1 composé d'une semelle, d'un poteau et de la signalisation d'interdiction de stationner ;

Considérant que la valeur de remplacement d'un kit E1 complet soit de 60€, nous proposons de fixer la caution à 40€ par kit E1 ;

Considérant que le règlement portant sur le prêt de panneaux de stationnement interdit (Kit E1) a été soumis à l'examen de la Commission du Cadre de Vie du 29 mars 2022 et qu'aucune opposition n'y a été faite ;
A l'unanimité des membres présents,

Décide :

Article 1er: D'approuver le règlement portant sur le prêt de panneaux de stationnement interdit (Kit E1);
RÈGLEMENT COMMUNAL
RELATIF AU PRÊT DE PANNEAUX DE STATIONNEMENT INTERDIT (KIT E1)

Chapitre 1 - Conditions générales
Article 1 :

Le terme « preneur » utilisé par le présent règlement désigne toute personne physique ou morale, privée ou publique, ayant reçu en prêt du matériel appartenant à la Commune de Quaregnon.
Article 2 :

Le preneur est tenu de se conformer strictement aux termes de cette autorisation, tant en ce qui concerne le matériel prêté, que la date et la durée du prêt. Le preneur est tenu d'observer les dispositions du présent règlement.
Chapitre 2 - Prêt de matériel communal
Article 3 :

Le prêt de matériel communal est exclusivement réservé aux associations et aux personnes morales ayant leur siège social à Quaregnon et pour des activités gratuites ouvertes à tous ou à vocations caritatives, éducatives, sportives ou associatives et hormis les échanges traditionnels entre les communes limitrophes non-visées par le présent règlement.
Le matériel ne peut être utilisé que sur le territoire communal sauf autorisation expresse du Collège communal.
Le matériel est utilisé en bon père de famille. En aucun cas, il n'y aura de prêt pour des particuliers hormis les prêts de panneaux de signalisation kit E (stationnement interdit)
Le preneur devra en outre s'acquitter d'une taxe journalière conformément au règlement redevance relatif à l'occupation du domaine public à l'occasion de travaux.
Le preneur devra afficher l'arrêté de police relatif à l'occupation du domaine public.
Article 4 :

Si les travaux sont effectués par une entreprise que ce soit pour des travaux de voiries, de bâtiments, containers, échafaudage … la signalisation incombe à cette dernière.
La signalisation est établie selon l'arrêté Ministériel du 7 mai 1999 relatif à la signalisation des chantiers, obstacles sur la voie publique
Article 5 :

En aucun cas le Service des Travaux ne déposera ni ne reprendra les panneaux. Le stock étant limité, il est également possible de louer ces panneaux dans les sociétés de location de panneaux de signalisation. Les panneaux devront être restitués au Service des Travaux 48 heures après la fin de l'occupation.
Article 6 :

Le matériel susceptible d'être prêté ainsi que sa valeur de remplacement et la caution y afférant sont repris en annexe 1 et font partie intégrante du présent règlement. Le modèle de convention de prêt est repris en annexe 2 et fait partie intégrante du présent règlement.

Article 7 :

Une réservation écrite doit être effectuée par le preneur, auprès de l'Administration communale. La réservation suivant l'annexe 2 doit obligatoirement être effectuée par courrier postal au Collège communal ou courrier électronique commune@quaregnon.be, au plus tard deux semaines avant la date du prêt de matériel, sauf cas de force majeure.
Cette réservation détermine l'ordre de priorité du prêt et doit contenir de manière précise

- Le nom et l'adresse du preneur,
- Les coordonnées (numéro de téléphone, gsm, adresse électronique),
- L'affectation du matériel prêté
- La date et le lieu du prêt.

Article 8 :

La caution, en fonction de la demande, doit être déposée auprès du service de la recette de l'Administration Communale ou sur le compte bancaire n° BE54 2700 4203 4597 avant la mise à disposition du matériel. Le coût de la réparation des dégâts éventuels est retenu sur le montant de la caution.
Si celle-ci s'avère insuffisante, il sera procédé au recouvrement du surcoût auprès du preneur suivant la valeur de remplacement du matériel (hors vétusté)
La caution est fixée de manière forfaitaire suivant le tableau repris en annexe 1.

Article 9 :

Le matériel est enlevé et ramené au lieu de stockage par le preneur. Le matériel doit être enlevé et restitué au service Travaux sur rendez-vous
Rue Liénard, 2 à 7390 Quaregnon – contact : Le magasinier M. Wilgaux Fabrice 065/46.86.80.
Le preneur procédera au chargement et au déchargement du matériel.
Durant toute la période du prêt, le preneur aura l'entière garde juridique du matériel et en sera seul responsable. Il vérifiera le matériel avant utilisation.

Article 10 :

Le traitement des données à caractère personnel nécessaire à la mise en œuvre du présent règlement se fera suivant les règles suivantes :

- Responsable de traitement : L'Administration communale de Quaregnon
- Finalité du traitement : Prêt de stationnement interdit.
- Catégorie de données selon le type de règlements : données d'identification directes, coordonnées de contact, caractéristiques personnelles, renseignements sur la santé, données financières et transactionnelles.
- Durée de conservation : la commune s'engage à conserver les données pour un délai de minimum 10 ans et 30 ans maximum et à les supprimer par la suite ou à les transférer aux archives de l'état
- Méthode de collecte : Registre Nationale de la population, déclaration et/ou demande transmise par le citoyen
- Communication des données : les données ne seront communiquées qu'à des tiers autorisés par ou en vertu de la loi, notamment en application de l'article 327 du CIR92, ou à des sous-traitants de la commune.

Article 11 :

Le présent règlement a été publié conformément à l'article L1133-1 du code de la démocratie locale et de la décentralisation et est entré en vigueur le 24 mai 2022.

14. **Mobilité - Création d'une zone d'évitement à la rue de Monsville à hauteur du n°81 - Approbation**

Vu les articles 2, 3 et 12 de la loi coordonnée du 16 mars 1968 relative à la police de la circulation routière et ses arrêtés d'application ;
Vu l'article 119 de la Nouvelle loi communale ;
Vu le décret du 19 décembre 2007 relatif à la tutelle d'approbation de la Région wallonne sur les règlements complémentaires relatifs aux voies publiques et à la circulation des transports en commun ;
Vu l'arrêté royal du 1er décembre 1975 portant règlement général sur la police de la circulation routière et de l'usage de la voie publique ;
Vu l'arrêté ministériel du 11 octobre 1976 fixant les dimensions minimales et les conditions particulières de placement de la signalisation routière et ses annexes ;
Vu la circulaire ministérielle du 14 novembre 1977 relative aux règlements complémentaires et au placement de la signalisation routière ;

Considérant l'insécurité consécutive au stationnement à proximité du passage piétons situé à la rue de Monsville à hauteur du n°81;
Considérant que la mesure s'applique à la voirie communale ;
A l'unanimité des membres présents,

Décide :

Article 1 : Dans la rue de Monsville:
- Une zone d'évitement de 1 x 5 mètres de longueur sera établie du côté impair, juste en deçà du passage piétons existant à hauteur du n°81 de la rue de Monsville (en venant du centre).
Cette mesure sera matérialisée par les marques au sol appropriées.
Article 2 : Le présent règlement sera soumis à l'approbation du Ministre Wallon des Travaux Publics.

15. **Mobilité - Limitation de la durée de stationnement à la rue de Monsville à hauteur du n°81 - Approbation**

A l'unanimité des membres présents, le Conseil décide de reporter le point.

16. **Mobilité - Création d'un passage piéton à la rue P. Pastur, 54 - Approbation**

Vu les articles 2, 3 et 12 de la loi coordonnée du 16 mars 1968 relative à la police de la circulation routière et ses arrêtés d'application ;
Vu l'article 119 de la Nouvelle loi communale ;
Vu le décret du 19 décembre 2007 relatif à la tutelle d'approbation de la Région wallonne sur les règlements complémentaires relatifs aux voies publiques et à la circulation des transports en commun ;
Vu l'arrêté royal du 1er décembre 1975 portant règlement général sur la police de la circulation routière et de l'usage de la voie publique ;
Vu l'arrêté ministériel du 11 octobre 1976 fixant les dimensions minimales et les conditions particulières de placement de la signalisation routière et ses annexes ;
Vu la circulaire ministérielle du 14 novembre 1977 relative aux règlements complémentaires et au placement de la signalisation routière ;

Considérant que la circulation est importante à la rue P. Pastur
considérant qu'aucun passage piéton n'existe à proximité de la salle de boxe sis rue P. Pastur, 54;

considérant que la matérialisation d'un passage piéton à proximité de la salle de boxe est nécessaire de par la forte affluence d'enfants fréquentant la salle;
considérant que ce passage piéton réglementera et sécurisera la traversée à hauteur du n°54 de la rue P. Pastur;

Considérant que la mesure s'applique à la voirie communale ;
A l'unanimité des membres présents,

Décide :

Article 1 : Dans la rue P. Pastur:
- Un passage pour piéton sera établi à hauteur du numéro 54, juste après l'accès carrossable servant d'entrée au boxing club (en direction des 4 pavés de Quaregnon.
Cette mesure sera matérialisée par les marques au sol appropriées.
Article 2 : Le présent règlement sera soumis à l'approbation du Ministre Wallon des Travaux Publics.

17. **Mobilité - Abrogation de l'interdiction de stationner devant l'entrée du n° 9, rue Modeste Derbaix - Approbation**

Vu les articles 2, 3 et 12 de la loi coordonnée du 16 mars 1968 relative à la police de la circulation routière et ses arrêtés d'application ;
Vu l'article 119 de la Nouvelle loi communale ;
Vu l'arrêté du gouvernement Wallon du 14 mars 2019 portant exécution du décret du 19 décembre 2007 relatif à la tutelle d'approbation de la Région wallonne sur les règlements complémentaires relatifs aux voies publiques et à la circulation des transports en commun ;
Vu l'arrêté royal du 1er décembre 1975 portant règlement général sur la police de la circulation routière et de l'usage de la voie publique ;
Vu l'arrêté ministériel du 11 octobre 1976 fixant les dimensions minimales et les conditions particulières de placement de la signalisation routière et ses annexes ;
Vu la circulaire ministérielle du 14 novembre 1977 relative aux règlements complémentaires et au placement de la signalisation routière ;
Considérant qu'en date du 26 août 2021, la matérialisation d'une ligne jaune discontinue a été approuvée par le Conseil face au 9, rue Modeste Derbaix suite à l'handicap de l'habitant ;
Considérant que le requérant M. Vanderavero, domicilié rue Modeste Derbaix, 9 à 7390 Quaregnon, est décédé le 27/10/2021 ;
Considérant que la mesure s'applique à la voirie communale ;
A l'unanimité des membres présents,

Décide :

Article 1 : Dans la rue Modeste, 9, l'interdiction de stationner, sur une longueur de 1,5m du côté impair, à hauteur de l'accès pédestre du n°9 via une ligne jaune discontinue, est abrogée.
Article 2 : Le présent règlement sera soumis à l'approbation du Ministre Wallon des Travaux Publics.

18. **Enseignement fondamental - Augmentation de cadre - Décision**

Vu les directives ministérielles portant sur l'organisation de l'enseignement maternel officiel subventionné pour l'année scolaire 2021/2022 ;
Vu les chiffres de population scolaire enregistrés le onzième jour de classe après les vacances de printemps ;
Attendu qu'il est possible d'augmenter le cadre dans l'implantation sise rue de l'Enseignement, 2/20, à raison d'un demi-emploi, et ce à dater du 3 mai 2022 jusqu'au 30 juin 2022 ;
Vu le Code de la Démocratie locale et de la Décentralisation ;
A l'unanimité des membres présents,

Décide :

Article 1 : D'augmenter le cadre maternel pour un mi-temps, à l'implantation scolaire sise rue de l'Enseignement, 2/20, et ce du 3 mai au 30 juin 2022.
Article 2 : La présente délibération sera transmise à la Direction générale des Personnels de l'enseignement ordinaire fondamental à Mons.

19. **Enseignement artistique - Augmentation défraiement du jury d'examen - Ratification**

Vu le Code de la Démocratie Locale et de la Décentralisation;
Attendu que notre Administration communale organise un enseignement secondaire artistique à horaire réduit sur le territoire de notre entité;
Attendu que des sessions d'examens, impliquant la constitution de jurys, sont programmées au sein dudit établissement;
Attendu qu'il convient d'indemniser les membres de ces jurys;
Considérant que le montant de l'indemnisation est actuellement fixé à 25€ par prestation des membres de jurys d'examens lors de sessions organisées au sein de l'établissement d'enseignement secondaire artistique à horaire réduit,
Considérant que ce montant n'a plus été modifié depuis plusieurs années et que le coût des déplacements pour les membres du jury a subi une hausse relativement importante;
Considérant qu'il conviendrait d'augmenter le montant de l'indemnisation proposée aux membres du jury afin de rendre la fonction proposée plus attractive;
Considérant qu'on propose d'augmenter le montant de la prestation à 40 €;
Considérant que le crédit permettant cette dépense est inscrit au budget du service ordinaire de l'exercice 2022 à l'article 734/124-02 et suivants ;
Considérant l'avis favorable du Collège communal quant à ladite augmentation;
A l'unanimité des membres présents,

Décide :

Article 1er : de fixer à 40 (quarante) euros par prestation le montant du jeton de présence attribué aux membres des jurys lors des sessions d'examens organisées au sein de son établissement secondaire artistique à horaire réduit
Article 2: d'imputer cette dépense par le crédit inscrit au budget du service ordinaire de l'exercice 2022 à l'article 734/124-02

20. **Affaires générales – Procès-Verbal du Conseil communal du 28 avril 2022 - Séance publique- Approbation**

Le Conseil communal, siégeant en séance publique ;
Vu l'article L1122-16 du Code de la démocratie locale et de la décentralisation ;
Vu le projet de procès-verbal de la séance publique du Conseil communal du 28 avril 2022;
Pour ces motifs, après en avoir délibéré ;
par 20 oui et 2 abstentions (S. Ligas, MA Di Marco, Ecolo-Vrai) ;

Décide :

Article 1 : D'approuver le procès-verbal de la séance publique du Conseil communal du 28 avril 2022;
Article 2 : Copie de la présente délibération est transmise à la Directrice générale.

Points en urgence

1bis. **Secrétariat - Intercommunale CENEO - Points inscrits à l'ordre du jour de l'Assemblée générale ordinaire du 23 juin 2022 - Approbation**

Vu le Code de la démocratie locale et de la décentralisation ;
Considérant l'affiliation de la commune à l'Intercommunale CENEO;
Considérant que l'Administration communale doit désormais être représentée à l'Assemblée générale de l'Intercommunale par 5 délégués, désignés à la proportionnelle, 3 au moins représentant la majorité du Conseil communal ;
Qu'il convient donc de définir clairement le mandat qui sera confié à ces 5 délégués représentant notre Administration communale à l'Assemblée générale de CENEO du 23 juin 2022 ;
Considérant que le Conseil doit, dès lors, se prononcer sur tous les points de l'ordre du jour et pour lesquels il dispose de la documentation requise ;
Considérant qu'il convient donc de soumettre au suffrage du Conseil tous les points de l'ordre du jour de l'Assemblée générale de CENEO ;

Décide :

Art.1 **:** D'approuver:
le point 2) de l'ordre du jour, à savoir : Comptes annuels consolidés arrêtés au 31 décembre 2021 – Approbation, par 22 voix pour.
le point 3) de l'ordre du jour, à savoir : Décharge à donner aux membres du Conseil d'administration pour l'exercice de leur mandat au cours de l'exercice 2021, par 22 voix pour.
le point 4) de l'ordre du jour, à savoir : Décharge à donner aux membres du Collège des contrôleurs aux comptes pour l'exercice de leur mandat au cours de l'exercice 2021, par 22 voix pour.
le point 5) de l'ordre du jour, à savoir : Rapport annuel de rémunérations du Conseil d'administration, par 22 voix pour..
le point 6) de l'ordre du jour, à savoir : Nominations statutaires.
Art. 2 **:** De charger ses délégués à cette Assemblée de se conformer à la volonté exprimée par le Conseil communal en sa séance du 24 mai 2022.
Art 3 **:** de charger le Collège communal de veiller à l'exécution de la présente délibération.
Art 4 **:** de transmettre une copie de la présente délibération :

- A l'intercommunale CENEO (Boulevard Mayence 1/1 à 6000 CHARLEROI), pour le 20 juin 2021 au plus tard (sandrine.leseur@ceneo.be).
- Au Ministre des Pouvoirs Locaux.

1ter. **Secrétariat - Société Terrienne de Crédit Social du Hainaut - Points inscrits à l'ordre du jour de l'Assemblée générale ordinaire du 31 mai 2022 - Approbation.**

Vu le Livre V de la première partie du Code de la Démocratie Locale et de la Décentralisation relatif aux modes de coopération entre communes ;
Vu les statuts de la Société Terrienne de Crédit Social du Hainaut ;
Considérant l'affiliation de la commune à la Société Terrienne de Crédit Social du Hainaut ;
Considérant que les représentants de la commune auprès de la Société Terrienne de Crédit Social du Hainaut ont été convoqués à participer à l'Assemblée générale ordinaire du 31 mai 2022 par courrier daté du 13 mai 2022 ;
Considérant les documents annexés à la convocation ;
Considérant que la commune souhaite jouer pleinement son rôle d'associée dans la Société Terrienne de Crédit Social du Hainaut ;
Considérant que dans cet esprit, il importe que le Conseil communal exprime sa position à l'égard des points portés à l'ordre du jour de l'Assemblée générale ordinaire ;
Considérant que les délégués rapportent à l'Assemblée générale, la proportion des votes intervenus au sein de leur Conseil et qu'à défaut de délibération du Conseil communal chaque délégué dispose d'un droit de vote correspondant au cinquième des parts attribuées à l'associé qu'il représente ;
Considérant que l'ordre du jour porte sur :

1. Approbation du Procès-verbal de l'Assemblée générale ordinaire du 29 juin 2021 ;
2. Rapport de gestion 2021 ;

3. Comptes annuels 2021 et rapport du Commissaire-réviseur - Présentation et approbation des comptes annuels 2021 ;
4. Affectation du résultat ;
5. Décharge aux Administrateurs et au Commissaire-réviseur ;
6. Renouvellement du mandat de réviseur pour la période 2022 - 2023 - 2024.

Décide :

Art. 1: D'approuver, aux majorités suivantes, les points ci-après inscrits à l'ordre du jour de l'Assemblée générale ordinaire du 31 mai 2022 de la Société Terrienne de Crédit Social du Hainaut, à savoir:

1. Approbation du Procès-verbal de l'Assemblée générale ordinaire du 29 juin 2021 par 22 voix pour.
2. Rapport de gestion 2021 par 22 voix pour.
3. Comptes annuels 2021 et rapport du Commissaire-réviseur - Présentation et approbation des comptes annuels 2021 par 22 voix pour.
4. Affectation du résultat par 22 voix pour.
5. Décharge aux Administrateurs et au Commissaire-réviseur par 22 voix pour.
6. Renouvellement du mandat de réviseur pour la période 2022 - 2023 - 2024 par 22 voix pour.

La commune de Quaregnon reconnait avoir pris connaissance de tous les documents qui devaient être mis à disposition dans le cadre de cette procédure décisionnelle.
Art. 2**:** de charger le Collège communal de veiller à l'exécution de la présente délibération.
Art. 3**:** de transmettre la présente délibération à la Société Terrienne de Crédit Social du Hainaut, rue Defarcqz 17 à 7800 ATH.

1quater. **Secrétariat - Centre Intercommunal de Santé du Cœur du Hainaut (C.I.S.C.H.) - Points inscrits à l'ordre du jour de l'Assemblée générale ordinaire du 27 juin 2022 - Approbation**

Vu les articles L1523-1 et suivants du Chapitre 3 « Les Intercommunales » du Titre 2 « Modalités de fonctionnement » du Livre V « De la coopération entre communes » du Code de la Démocratie Locale et de la Décentralisation ;
Vu les statuts du Centre Intercommunal de Santé du Cœur du Hainaut ;
Considérant la délibération prise en séance du 20 mai 2020 approuvant le projet de fusion par absorption du Centre Intercommunal de Santé Arthur Nazé avec la SCRL Centre de Santé des Cantons de Mons ;
Considérant l'affiliation de la commune à la nouvelle entité dénommée Centre intercommunal de Santé du Cœur du Hainaut (CISCH) dont le siège est établi à Mons qui a été constituée à l'issue des assemblées générales extraordinaires du 15 juin 2020 des deux intercommunales fusionnées ;
Considérant que les représentants de la commune auprès du CISCH ont été convoqués à participer à l'Assemblée générale ordinaire du 27 juin 2022 par courrier daté du 18 mai 2022 ;
Compte tenu que la réunion est convoquée à la salle Calva de Cuesmes, rue Ferrer n°1 ;
Considérant les documents annexés à la convocation ;
Considérant que la commune souhaite jouer pleinement son rôle d'associée dans le CISCH ;
Considérant que dans cet esprit, il importe que le Conseil communal exprime sa position à l'égard des points portés à l'ordre du jour de l'Assemblée générale ;
Considérant que les délégués rapportent à l'Assemblée générale, la proportion des votes intervenus au sein de leur Conseil et qu'à défaut de délibération du Conseil communal chaque délégué dispose d'un droit de vote correspondant au cinquième des parts attribuées à l'associé qu'il représente ;
Considérant que l'ordre du jour porte sur :
1. Nominations des scrutateurs.
2. Comptes annuels de l'exercice 2021 - Approbation ;
3. Rapport de gestion du Conseil d'Administration du 09 mai 2022 - Approbation ;
4. Prise de connaissance du rapport du Commissaire Réviseur sur les comptes 2021 ;
5. Rapport d'activités 2021 - Approbation ;

6. Rapport de rémunération 2021 du Conseil d'Administration à l'Assemblée générale ;
7. Décharge à donner aux membres du Conseil d'administrateurs pour l'exercice de leur mandat au cours de l'exercice 2021 ;
8. Décharge à donner au Commissaire Réviseur pour l'exercice de son mandat au cours de l'exercice 2021 ;
9. Approbation du procès-verbal de la séance.

Décide :

Art. 1: D'approuver aux majorités suivantes les points ci-après inscrits à l'ordre du jour de l'Assemblée générale ordinaire du 27 juin 2022 du Centre Intercommunal de Santé du Cœur du Hainaut, à savoir:
1. Nominations des scrutateurs par 22 voix pour.
2. Comptes annuels de l'exercice 2021 - Approbation par 22 voix pour.
3. Rapport de gestion du Conseil d'Administration du 09 mai 2022 - Approbation par 22 voix pour.
4. Prise de connaissance du rapport du Commissaire Réviseur sur les comptes 2021 par 22 voix pour.
5. Rapport d'activités 2021 - Approbation par 22 voix pour.
6. Rapport de rémunération 2021 du Conseil d'Administration à l'Assemblée générale par 22 voix pour.
7. Décharge à donner aux membres du Conseil d'administrateurs pour l'exercice de leur mandat au cours de l'exercice 2021 par 22 voix pour.
8. Décharge à donner au Commissaire Réviseur pour l'exercice de son mandat au cours de l'exercice 2021 par 22 voix pour.
9. Approbation du procès-verbal de la séance par 22 voix pour.

La commune de Quaregnon reconnait avoir pris connaissance de tous les documents qui devaient être mis à disposition dans le cadre de cette procédure décisionnelle.
Art. 2: de charger le Collège communal de veiller à l'exécution de la présente délibération.
Art. 3**:** de transmettre la présente délibération au C.I.S.C.H., rue des Arquebusiers 5 à 7000 MONS.

1quinquies. **Secrétariat - Centre Intercommunal de Santé du Cœur du Hainaut (C.I.S.C.H.) - Points inscrits à l'ordre du jour de l'Assemblée générale extraordinaire du 27 juin 2022 - Approbation**

Vu les articles L1523-1 et suivants du Chapitre 3 « Les Intercommunales » du Titre 2 « Modalités de fonctionnement » du Livre V « De la coopération entre communes » du Code de la Démocratie Locale et de la Décentralisation ;
Vu les statuts du Centre Intercommunal de Santé du Cœur du Hainaut ;
Considérant la délibération prise en séance du 20 mai 2020 approuvant le projet de fusion par absorption du Centre Intercommunal de Santé Arthur Nazé avec la SCRL Centre de Santé des Cantons de Mons ;
Considérant l'affiliation de la commune à la nouvelle entité dénommée Centre intercommunal de Santé du Cœur du Hainaut (CISCH) dont le siège est établi à Mons qui a été constituée à l'issue des assemblées générales extraordinaires du 15 juin 2020 des deux intercommunales fusionnées ;
Considérant que les représentants de la commune auprès du CISCH ont été convoqués à participer à l'Assemblée générale extraordinaire du 27 juin 2022 par courrier daté du 18 mai 2022 ;
Compte tenu que la réunion est convoquée à la salle Calva de Cuesmes, rue Ferrer n°1 ;
Considérant les documents annexés à la convocation ;
Considérant que la commune souhaite jouer pleinement son rôle d'associée dans le CISCH ;
Considérant que dans cet esprit, il importe que le Conseil communal exprime sa position à l'égard des points portés à l'ordre du jour de l'Assemblée générale extraordinaire ;
Considérant que les délégués rapportent à l'Assemblée générale, la proportion des votes intervenus au sein de leur Conseil et qu'à défaut de délibération du Conseil communal chaque délégué dispose d'un droit de vote correspondant au cinquième des parts attribuées à l'associé qu'il représente ;
Considérant que l'ordre du jour porte sur :

1. Nominations des scrutateurs;
2. Approbation des modifications aux statuts de la SCRL Centre Intercommunal de Santé du Cœur du Hainaut nécessitées par l'opération d'intégration d'une nouvelle commune associée ;

3. Pouvoir au Notaire instrumentant, Madame Stéphanie BILLER, dont l'Etude est établie à 7000 MONS (Boulevard Dolez 63) de modifier et de coordonner les statuts de la SCRL Centre Intercommunal de Santé du Cœur du Hainaut ainsi que d'en assurer leur dépôt et leur publication conformément à l'article 12 : 33 du Code des sociétés et associations.
4. Approbation du procès-verbal de la séance.

Décide :

Art. 1: D'approuver, aux majorités suivantes, les points ci-après inscrits à l'ordre du jour de l'Assemblée générale extraordinaire du 27 juin 2022 du Centre Intercommunal de Santé du Cœur du Hainaut, à savoir:
1. Nominations des scrutateurs par 22 voix pour.
2. Approbation des modifications aux statuts de la SCRL Centre Intercommunal de Santé du Cœur du Hainaut nécessitées par l'opération d'intégration d'une nouvelle commune associée par 22 voix pour.
3. Pouvoir au Notaire instrumentant, Madame Stéphanie BILLER, dont l'Etude est établie à 7000 MONS (Boulevard Dolez 63) de modifier et de coordonner les statuts de la SCRL Centre Intercommunal de Santé du Cœur du Hainaut ainsi que d'en assurer leur dépôt et leur publication conformément à l'article 12 : 33 du Code des sociétés et associations par 22 voix pour.
4. Approbation du procès-verbal de la séance par 22 voix pour.

La commune de Quaregnon reconnait avoir pris connaissance de tous les documents qui devaient être mis à disposition dans le cadre de cette procédure décisionnelle.
Art. 2**:** de charger le Collège communal de veiller à l'exécution de la présente délibération.
Art. 3**:** de transmettre la présente délibération au C.I.S.C.H., rue des Arquebusiers 5 à 7000 MONS.

1sexties. **Secrétariat - IDEA - Points inscrits à l'ordre du jour de l'Assemblée générale du 22 juin 2022 - Approbation**

Vu le Code de la Démocratie Locale et de la Décentralisation et plus particulièrement le Livre V de la première partie relatif aux modes de coopérations entre communes ;
Considérant l'affiliation de la commune de Quaregnon à l'Intercommunale IDEA ;
Considérant que la commune de Quaregnon a été mise en demeure de délibérer par courrier du 19 mai 2022;
Considérant que la commune doit être représentée à l'Assemblée Générale de l'Intercommunale par 5 délégués, désignés à la proportionnelle, 3 au moins représentant la majorité du Conseil communal ;
Qu'il convient donc de définir clairement le mandat qui sera confié à ces 5 délégués représentant la Commune à l'Assemblée Générale de l'Intercommunale IDEA du 22 juin 2022 ;
Que le Conseil doit se prononcer sur les points de l'ordre du jour de l'Assemblée Générale adressé par l'IDEA ;
Considérant que, conformément à l'article L1523-12 du CDLD, les délégués rapportent à l'Assemblée Générale, la proportion des votes intervenus au sein de leur conseil sur chaque point à l'ordre du jour et qu'à défaut de délibération du Conseil communal, chaque délégué dispose d'un droit de vote libre correspondant au cinquième des parts attribuées à l'associé qu'il représente ;
Considérant que le conseil communal, et s'il échet, le conseil provincial et le conseil de l'action sociale, vote sur l'ensemble des points de l'ordre du jour. Chacun de ses membres peut exiger le vote séparé d'un ou de plusieurs points qu'il désigne. Dans ce cas, le vote d'ensemble ne peut intervenir qu'après le vote sur le ou les points ainsi désignés, et il porte sur les points dont aucun des membres n'a demandé le vote séparé ;
Considérant la note de synthèse reçue de l'intercommunale IDEA ;

- Considérant que le premier point inscrit à l'ordre du jour porte sur la présentation et l'approbation du rapport d'activités du Conseil d'Administration pour l'exercice 2021 ;

Considérant qu'en date du 18 mai 2022, le Conseil d'Administration a approuvé le projet de rapport d'activités et considérant que les conseillers communaux et les administrateurs des intercommunales associées ont été informés par l'associé concerné que le projet de rapport d'activités est disponible sur

simple demande 30 jours avant l'Assemblée Générale, conformément aux dispositions du Code de la Démocratie Locale et de la Décentralisation ;

- Considérant que le deuxième inscrit à l'ordre du jour porte sur la présentation du bilan et comptes de résultats 2021 et du rapport de gestion 2021 ;
- Considérant que le troisième point inscrit à l'ordre du jour porte sur le rapport du Commissaire ;
- Considérant que le quatrième point inscrit à l'ordre du jour porte sur l'approbation du rapport d'évaluation annuel 2021 du Comité de rémunération ;

Considérant qu'en date du 18 mai 2022, le Conseil d'Administration a approuvé le rapport d'évaluation annuel 2021 du Comité de rémunération annexé au rapport de gestion du Conseil d'Administration ;

- Considérant que le cinquième point inscrit à l'ordre du jour porte sur l'approbation du rapport de rémunération L6421 2021 au Conseil d'Administration ;

Considérant qu'en date du 18 mai 2022, le Conseil d'Administration a adopté le rapport de rémunération 2021 au Conseil d'Administration annexé au rapport de gestion du Conseil d'Administration ;

- Considérant que le sixième point inscrit à l'ordre du jour porte sur l'approbation du bilan et comptes de résultats 2021 et du rapport de gestion 2021 qui comprennent les 2 rapports repris aux quatrième et cinquième points ;

Considérant que le Conseil communal/le Conseil d'administration a pris connaissance de l'ensemble des documents relatifs aux Bilans et aux comptes de Résultats 2021 et du rapport de gestion 2021 et ses annexes et considérant que les conseillers communaux/administrateurs associés ont été informés par l'associé concerné que ces documents sont disponibles sur simple demande 30 jours avant l'Assemblée Générale, conformément aux dispositions L1523-23 et 1523-13 du Code de la Démocratie Locale et de la Décentralisation ;

- Considérant que le septième point inscrit à l'ordre du jour porte sur l'affectation des résultats, telle que présentée par le Conseil d'Administration et dans les comptes annuels précités ;
- Considérant que le huitième point inscrit à l'ordre du jour porte sur la décharge à donner aux Administrateurs ;

Qu'en effet, conformément à l'article 22 § 2 des statuts d'IDEA, l'Assemblée Générale est invitée à donner, par un vote spécial, décharge de leur mission pour l'exercice 2021, aux Administrateurs ;

- Considérant que le neuvième point inscrit à l'ordre du jour porte sur la décharge à donner au Commissaire ;

Qu'en effet, conformément à l'article 22 § 2 des statuts d'IDEA, l'Assemblée Générale est invitée à donner, par un vote spécial, décharge de sa mission pour l'exercice 2021, au Commissaire ;

- Considérant que le dixième point porte sur la désignation du Commissaire-Réviseur d'entreprises pour les années comptables 2022, 2023 et 2024 suite à une procédure négociée sans publication préalable;

A l'unanimité des membres présents,

Décide :

Article 1 (point 1) :

- d'approuver le rapport d'activités IDEA 2021.

Article 2 (points 2, 3, 4, 5 et 6) :

- d'approuver les comptes 2021, le rapport de gestion 2021 et ses annexes.

Article 3 (point 7) :

- d'approuver l'affectation des résultats proposée par le Conseil d'Administration.

Article 4 (point 8) :

- de donner décharge aux Administrateurs pour l'accomplissement de leur mission au cours de l'exercice 2021.

Article 5 (point 9) :

- de donner décharge au Commissaire pour l'accomplissement de sa mission au cours de l'exercice 2021.

Article 6 (point 10) :

- d'approuver la désignation du Cabinet F.C.G SRL de NANINNE en qualité de Commissaire-Réviseur d'entreprises pour les années comptables 2022, 2023 et 2024 suite à une procédure négociée sans publication préalable.

Copie de la présente sera transmise à l'Intercommunale IDEA.

.

1 septies. **Secrétariat - HYGEA - Points inscrits à l'ordre du jour de l'assemblées générale du 21 juin 2022 - Approbation**

Vu le Code de la Démocratie Locale et de la Décentralisation et plus particulièrement le Livre V de la première partie relatif aux modes de coopérations entre communes ;
Considérant l'affiliation de la Commune à l'Intercommunale HYGEA ;
Considérant que la Commune a été mise en demeure de délibérer par courrier du 18 mai 2022;
Considérant que la Commune doit être représentée à l'Assemblée Générale de l'Intercommunale par 5 délégués, désignés à la proportionnelle, 3 au moins représentant la majorité du Conseil communal ;
Qu'il convient donc de définir clairement le mandat qui sera confié à ces 5 délégués représentant la Commune à l'Assemblée Générale de l'Intercommunale HYGEA du 21 juin 2022 ;
Que le Conseil doit se prononcer sur les points de l'ordre du jour de l'Assemblée Générale adressé par l'HYGEA ;
Considérant que, conformément à l'article L1523-12 du CDLD, les délégués rapportent à l'Assemblée Générale, la proportion des votes intervenus au sein de leur conseil sur chaque point à l'ordre du jour et qu'à défaut de délibération du Conseil communal, chaque délégué dispose d'un droit de vote libre correspondant au cinquième des parts attribuées à l'associé qu'il représente ;
Considérant que le conseil communal, et s'il échet, le conseil provincial et le conseil de l'action sociale, vote sur l'ensemble des points de l'ordre du jour. Chacun de ses membres peut exiger le vote séparé d'un ou de plusieurs points qu'il désigne. Dans ce cas, le vote d'ensemble ne peut intervenir qu'après le vote sur le ou les points ainsi désignés, et il porte sur les points dont aucun des membres n'a demandé le vote séparé ;
Considérant la note de synthèse reçue de l'intercommunale HYGEA ;

- Considérant que le <u>premier point</u> inscrit à l'ordre du jour porte sur la présentation et l'approbation du rapport d'activités du Conseil d'Administration pour l'exercice 2021 ;

Considérant qu'en date du 17 mai 2022, le Conseil d'Administration a approuvé le projet de rapport d'activités et considérant que les conseillers communaux et les administrateurs des intercommunales associées ont été informés par l'associé concerné que le projet de rapport d'activités est disponible sur simple demande 30 jours avant l'Assemblée Générale, conformément aux dispositions du Code de la Démocratie Locale et de la Décentralisation ;

- Considérant que le <u>deuxième</u> inscrit à l'ordre du jour porte sur la présentation du bilan et comptes de résultats 2021 et du rapport de gestion 2021 ;
- Considérant que le <u>troisième point</u> inscrit à l'ordre du jour porte sur le rapport du Commissaire ;
- Considérant que le <u>quatrième point</u> inscrit à l'ordre du jour porte sur l'approbation du rapport d'évaluation annuel 2021 du Comité de rémunération ;

Considérant qu'en date du 17 mai 2022, le Conseil d'Administration a approuvé le rapport d'évaluation annuel 2021 du Comité de rémunération annexé au rapport de gestion du Conseil d'Administration ;

- Considérant que le <u>cinquième point</u> inscrit à l'ordre du jour porte sur l'approbation du rapport de rémunération L6421 2021 au Conseil d'Administration ;

Considérant qu'en date du 17 mai 2022, le Conseil d'Administration a adopté le rapport de rémunération 2021 au Conseil d'Administration annexé au rapport de gestion du Conseil d'Administration ;

- Considérant que le <u>sixième point</u> inscrit à l'ordre du jour porte sur l'approbation du bilan et comptes de résultats 2021 et du rapport de gestion 2021 qui comprennent les 2 rapports repris aux quatrième et cinquième points ;

Considérant que le Conseil communal/le Conseil d'administration a pris connaissance de l'ensemble des documents relatifs aux Bilans et aux comptes de Résultats 2021 et du rapport de gestion 2021 et ses

annexes et considérant que les conseillers communaux/administrateurs associés ont été informés par l'associé concerné que ces documents sont disponibles sur simple demande 30 jours avant l'Assemblée Générale, conformément aux dispositions L1523-23 et 1523-13 du Code de la Démocratie Locale et de la Décentralisation ;

- Considérant que le septième point inscrit à l'ordre du jour porte sur l'affectation des résultats, telle que présentée par le Conseil d'Administration et dans les comptes annuels précités ;
- Considérant que le huitième point inscrit à l'ordre du jour porte sur la décharge à donner aux Administrateurs ;

Qu'en effet, conformément à l'article 30 § 2 des statuts d'HYGEA, l'Assemblée Générale est invitée à donner, par un vote spécial, décharge de leur mission pour l'exercice 2021, aux Administrateurs ;

- Considérant que le neuvième point inscrit à l'ordre du jour porte sur la décharge à donner au Commissaire ;

Qu'en effet, conformément à l'article 30 § 2 des statuts d'HYGEA, l'Assemblée Générale est invitée à donner, par un vote spécial, décharge de sa mission pour l'exercice 2021, au Commissaire ;

- Considérant que le dixième point porte sur la désignation du Commissaire-Réviseur d'entreprises pour les années comptables 2022, 2023 et 2024 suite à une procédure négociée sans publication préalable ;

A l'unanimité des membres présents,

Décide :

Article 1 (point 1) :

- d'approuver le rapport d'activités HYGEA 2021.

Article 2 (points 2, 3, 4, 5 et 6) :

- d'approuver les comptes 2021, le rapport de gestion 2021 et ses annexes.

Article 3 (point 7) :

- d'approuver l'affectation des résultats proposée par le Conseil d'Administration.

Article 4 (point 8) :

- de donner décharge aux Administrateurs pour l'accomplissement de leur mission au cours de l'exercice 2021.

Article 5 (point 9) :

- de donner décharge au Commissaire pour l'accomplissement de sa mission au cours de l'exercice 2021.

Article 6 (point 10) :

- d'approuver la désignation du RSM INTERAUDIT SRL en qualité de Commissaire-Réviseur d'entreprises pour les années comptables 2022, 2023 et 2024 suite à une procédure négociée sans publication préalable.

Copie de la présente sera transmise à l'Intercommunale HYGEA.

Question orale de Monsieur Foubert

M. le Conseiller Ludovic Foubert,

Vous avez souhaité adresser une question orale :
La parole est à vous.

Question orale de M. FOUBERT :

« Monsieur le Bourgmestre,
J'ai interpellé votre cabinet ce 4 mai dernier par écrit, concernant le football de Quaregnon, n'ayant pas eu de réponse je me permets de vous interpeller lors de ce conseil.

J'ai été surpris d'apprendre que le Borina devra quitter, à partir de la saison prochaine, les installations du terrain B pour n'utiliser que le terrain A (Le stade Louis Piérard) afin d'y faire des entraînements et de jouer ses matchs.

- ✓ Confirmez-vous cette décision ?

- ✓ Quels sont les objectifs poursuivis par cette décision ?
- ✓ Des investissements afin d'améliorer les vieillissantes voir vétustes des installations du terrain, sont-ils prévus ?

- ✓ Si oui, de quel type ? »

Le Président donne la parole à Mme Christelle Demoustiez pour répondre à votre question :

Mme Christelle Demoustiez,, Echevine répond à la question orale de M. Foubert :

« Nous répondons toujours positivement aux demandes des clubs extérieurs à la commune si nous en avons la possibilité afin que chacun puisse pratiquer un sport.

Nous le faisons et l'avons toujours fait avec le basket par exemple : Saint-Ghislain, El 9 Flénu, Belfius Mons Hainaut …

Nous avons pratiqué le même principe pour le football, le club d'Hornu avait déjà des heures d'entraînement durant cette saison.

Néanmoins, pour des raisons de rationalisation, les services ont préféré regrouper les périodes du « Borina » sur le terrain du stade Louis Pierrard.

En ce qui concerne la rénovation de stade Louis Pierrard, sachez qu'il est repris au patrimoine de la Région Wallonne.
Nous ne pouvons donc pas faire ce que nous voulons.
Cependant, nous avons déjà interpellé cette administration pour ce dossier et il nous a été répondu qu'un état des lieux est prévu pour 2025 avant tout commencement de travaux.
« Merci de vous intéresser à la vie sportive de notre belle commune. »

Merci »

Le Président reprend la parole et rappelle les termes du règlement d'ordre intérieur de l'assemblée :

« En résumé, vous disposez de quatre manières pour interagir au sein du Conseil ou avec l'Administration :

Premièrement, vos commentaires et réactions après la présentation d'un point de l'ordre du jour.

Deuxièmement, vous avez la possibilité d'inscrire des points supplémentaires à l'ordre du jour. Cet ajout doit se faire de manière « pro forma » à l'article 13 de notre ROI (délai de 5 jours francs entre la date de réception de la demande et le jour du conseil et accompagné d'une note détaillée et d'un projet de délibération).

Troisièmement, vous avez ensuite la possibilité de poser des questions orales d'actualités en séance (conformément aux articles 78 et 80 du ROI). Le Président peut y répondre en séance tenante ou lors de la

prochaine réunion du Conseil. Ces questions sont limitées à trois par séance. Et réponse y est apportée dans l'ordre des demandes. Je rappelle également qu'une question orale d'actualité, comme son nom, l'indique, doit être d'actualité. C'est à refléter des faits qui ne sont pas antérieurs à la séance précédente du Conseil.

Enfin, en dehors des séances du Conseil, vous pouvez adresser des question écrites au Bourgmestre ou à son représentant et uns réponse sera apportée dans le mois.

Quel que soit la forme du questionnement posé, il convient de l'envoyer exclusivement au Bourgmestre ou à son représentant. C'est-à-dire, le Bourgmestre faisant fonction en cas d'absence .

Je signale ici que tout envoi à une autre personne (Direction générale, secrétariat communal, cabinet politique, service communaux,…) ne sera pas pris en considération. »

Le Président informe que la prochaine séance du conseil communal se tiendra le 28 juin 2022

L'ordre du jour de la séance publique étant épuisé et personne ne demandant la parole, le Président invite le public à quitter la salle ; les délibérations se poursuivant à huis clos.

SEANCE A HUIS CLOS

[. . .]

L'ordre du jour étant épuisé et personne ne demandant la parole, le Président lève la séance à 21h00.

La Secrétaire, **Le Président,**

Michela MURA. **Damien JENART.**